INSTALLATIE- ONDERHOUD- EN BEDIENINGSVOORSCHRIFT VOOR DE GASRADIATOR MET GEVELAFVOER

INSTRUCTION D'INSTALLATION - ENTRETIEN ET MODE D'EMPLOI POUR LE RADIATEUR A VENTOUSE

INSTALLATION – WARTUNG UND GEBRAUCHSANWEISUNG FÜR DEN GASRADIATOR MIT AUSSENWANDABFUHR

INSTALLATION, MAINTENANCE AND OPERATING INSTRUCTIONS FOR THE GAS RADIATOR WITH OUTSIDE WALL OUTLET

TYPE / TYP: M9000/1

SAEY HOME AND GARDEN N.V. / S.A. / AG / Ltd
Industrielaan 4
B – 8501 KORTRIJK – Heule
BELGIUM
Website: www.flandriaheating.com

92.451371.00

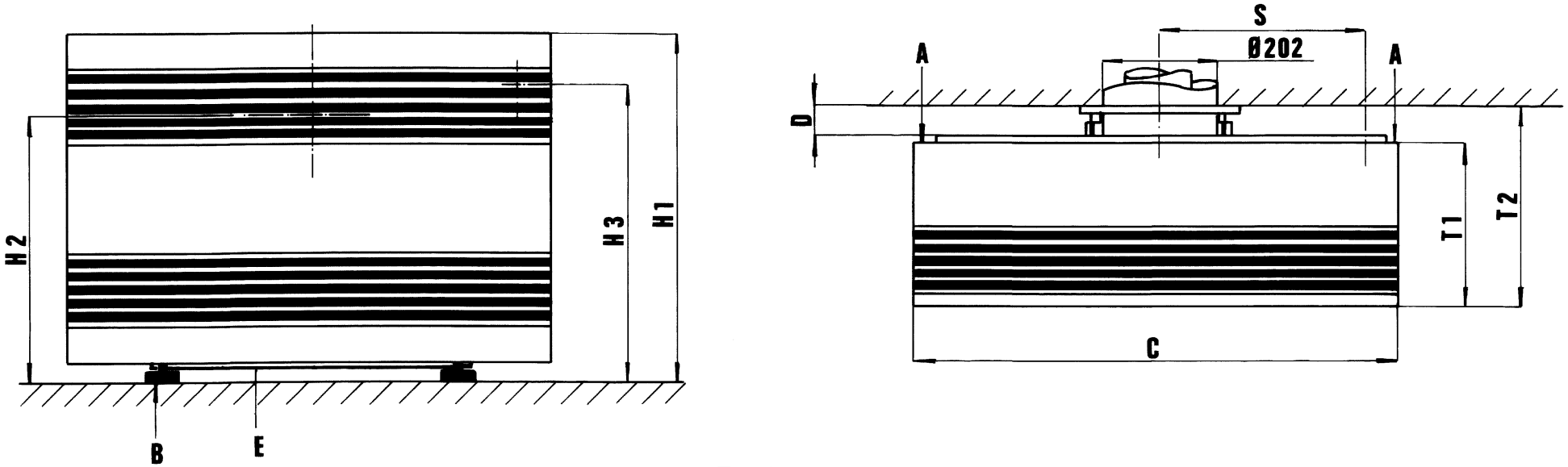

Fig. 1

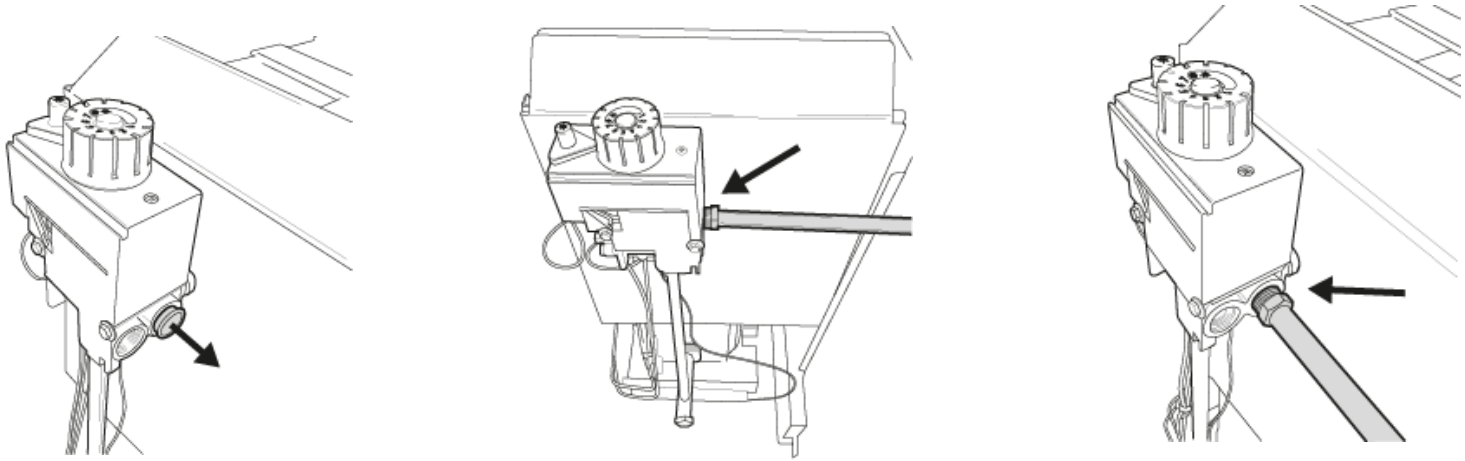

Fig.2

TECHNISCHE GEGEVENS
G25

	TYPE	**M9000/1**
Afmetingen		
- breedte C	C/mm	1020
- hoogte H1	H1/mm	625
- diepte T1	T1/mm	283
- diepte T2	T2/mm	350
- afstand D	D/mm	60
Afvoer		
- hoogtemaat H2	H2/mm	395
Gasaansluiting		
- hoogtemaat H3	H3/mm	480
- maat S	S/mm	436
- diameter	"G	3/8"
Gasregelblok	TYPE	Eurosit 630
Nominale belasting		
Onderwaarde Hi	kW	9,06
Bovenwaarde Hs	kW	10,06
Nominaal vermogen	kW	7,7
Aardgas (G25)		
Nominaal gasdebiet		
- aardgas/slochteren G25	m^3/h	1,147
Branderdruk nominaal		
- aardgas/slochteren G25	mbar	24
Branderdruk spaarstand		
- aardgas/slochteren G25	mbar	4,1
Inspuitstuk G25		
- diameter	mm	2,4
- nummer	-	FA240
- aantal	-	1
Waakvlaminsp. G25	N°	4
Ombouwset	N°	252329

TECHNISCHE GEGEVENS			DONNEES TECHNIQUES
BELGIE - FRANKRIJK	TYPE	M9000/1	BELGIQUE-FRANCE
Afmetingen			Dimensions
- breedte C	C/mm	1020	- largeur C
- hoogte H1	H1/mm	625	- hauteur H1
- diepte T1	T1/mm	283	- profondeur T1
- diepte T2	T2/mm	350	- profondeur T2
- afstand D	D/mm	60	- distance D
Afvoer			Evacuation
- Hoogtemaat H2	H2/mm	395	- dimension H2
Gasaansluiting			Raccordement de gaz
- hoogtemaat H3	H3/mm	480	- dimension H3
- maat S	S/mm	436	- dimension S
- diameter	"G	3/8"	- diamètre Eurosit
Gasregelblok	TYPE	EUROSIT 630	Bloc de sécurité
Nominale belasting			Débit calorifique
Onderwaarde Hi	kW	10,18	Inférieure Hi
Bovenwaarde Hs	kW	11,31	Supérieur Hs
Nominaal vermogen	kW	8,72	Puissance nominale
Catg. I2E+ aardgas			Cat. I_{2E+} gaz naturel
Nominaal gasdebiet			Débit de gaz nominale
- aardgas/methaan G20	m3/h	1,079	- gaz naturel/méthane G20
- aardgas/Slochteren G25	m3/h	1,147	- gaz naturel/groningue G25
Branderdruk nominaal			Pres. à l'injecteur nominale
- aardgas/methaan G20	mbar	19,2	- gaz naturel/méthane G20
- aardgas/Slochteren G25	mbar	24	- gaz naturel/groningue G25
Branderdruk spaarstand			Pres. à l'injecteur débit réduit
- aardgas/methaan G20	mbar	3,3	- gaz naturel/méthane G20
- aardgas/Slochteren G25	mbar	4,1	- gaz naturel/groningue G25
Inspuitstuk G20/G25			Injecteur G20/G25
- diameter	mm	2,4	- diamètre
- nummer	-	FA240	- numéro
- aantal	-	1	- nombre
Waakvlaminsp. G20/G25	N°	4	Inject.veilleuse G20/G25
Ombouwset	N°	252329	Set de conversion
Cat. I3+			Cat. I3+
Nominaal gasdebiet			Débit de gaz nominale
- propaan 37mbar	g/h	791	propane 37mbar
- butaan 30mbar	g/h	803	butane 30 mbar
nominale branderdruk			Pres. à l'injecteur nominale
- propaan 37mbar	mbar	32,9	propane 37mbar
- butaan 30mbar	mbar	24,9	butane 30 mbar
Spaarstand			Pression réduit
- propaan 37mbar	mbar	5	propane 37mbar
- butaan 30mbar	mbar	3.9	butane 30 mbar
Inspuitstuk			Injecteur
- diameter	mm	1.65	dimètre
- nummer	-	F165	- numéro
- aantal	-	1	- nombre
Waakvlaminsp	N°	2	Inject. veilleuse
Ombouwset	N°	252454	Set de conversion

VOOR U DE INSTALLATEUR
VOOR U DE GEBRUIKER

ALGEMEEN

Lees vóór het plaatsen van het toestel dit instruktieboekje aandachtig door en bewaar het zorgvuldig voor eventueel later gebruik.

Wij kunnen u slechts de optimale werking van het toestel waarborgen, indien de installatie volgens de voorschriften en aanwijzingen van de fabrikant geschiedt. Alle toestellen zijn in de fabriek ingesteld en verzegeld voor de werking op AARDGAS. De installatie en onderhoud van het toestel dient te worden uitgevoerd door een bevoegd en erkend gastechnisch installateur, volgens:

voor België: de plaatselijk geldende normen en Koninklijke Besluiten (NBN D 51.003).

voor Frankrijk

1. Voor bewoonbare gebouwen
   - Het besluit van 2 augustus 1977
   - De DTU norm P45-204
   - Het departementaal gezondheidsreglement

2. Voor openbare gebouwen
   - Het reglement betreffende veiligheid en paniek

   a) Algemene voorschriften voor alle toestellen
      - artikels GZ
      - artikels CH
      - artikels GC

   b) De bijzondere voorschriften voor ieder type van openbare gebouwen (hospitalen-winkels enz.)

Bij installatie in kinderdagverblijven en andere plaatsen waar jonge kinderen of oudere zwakke personen aanwezig kunnen zijn is het aanbevolen het toestel extra te beveiligen in verband met de temperatuur van de mantel.

Er mogen in geen geval gordijnen of legplanken boven het toestel gehangen of geplaatst worden.

Indien het toestel moet worden geconverteerd om met andere gassen te kunnen werken, dient dit door de fabrikant te gebeuren.

Bij iedere demontage van de hoofdbrander moet er een nieuwe dichting gemonteerd worden.

POUR VOUS L'INSTALLATEUR
POUR VOUS L'UTILISATEUR

GENERALITE

Avant d'installer l 'appareil nous vous demandons de lire attentivement les instructions et de conserver soigneusement ce document.

Nous ne pouvons vous garantir le bon fonctionnement de nos radiateurs que si l'installation s'effectue selon nos directives. Les radiateurs sortant de l'usine sont réglés et scellés pour fonctionner au GAZ NATUREL.
L'installation et l'entretien de l'appareil doivent être effectués par un professionnel qualifié conformément aux textes réglementaires et règles de l'art en vigueur, notamment :

pour la Belgique : les normes locales existantes et les Arrêtés Royaux (NBN D 51.003).

pour la France:

1. Pour les Bâtiments d'habitation
   - l'Arrêté du 2 août 1977
   - La norme DTU P45-204
   - Le Règlement Sanitaire Départemental

2. Pour les Etablissements Recevant du public
   - Règlement de Sécurité contre l'incendie et la panique

   a) Prescriptions générales pour tous les appareils
      - articles GZ
      - articles CH
      - articles GC

   b) Prescriptions particulières à chaque type d'établissements recevant du public (hôpitaux, magasins, etc.)

Pour éviter tout contact accidentel avec l'habillage (températures) dans des locaux où des jeunes enfants ou des personnes agées peuvent séjourné il faut protéger l'appareil.

Aucun rideau ou étagère ou un panneau approprié peut être posé au dessus de l'appareil.

Si l'appareil doit être adapter à l'usage d'autres gaz seul le fabricant peut effectuer la transformation.

Un nouveau joint d'étanchéité de brûleur sera prévu après chaque démontage du brûleur.

VOOR U DE INSTALLATEUR INSTALLATIEVOORSCHRIFTEN

Controleer vóór de installatie of de plaatselijke verdelingsvoorwaarden, het soort gas en de druk overeenstemmen met de afstelling van het toestel.

MONTAGE VAN DE REGELVOETJES

Na het verwijderen van de verpakking dient de siermantel te worden verwijderd om beschadiging tijdens het plaatsen van de radiator te voorkomen. Hiertoe dienen eerst de zelftappende schroeven A (zie fig. 1) te worden verwijderd. Keer vervolgens het toestel om en verwijder de twee bouten uit het houten raam.
Controleer of de grondplaat (E) tussen de steunplaten van de gasradiator is aangebracht en schroef de 4 regelvoetjes (B) in de steunplaten. Met behulp van deze voetjes kan de gasradiator horizontaal geplaatst worden.

DE MUURKOKER

Voordat de radiator wordt geïnstalleerd moet een opening in de muur worden gemaakt t.b.v. de muurkoker.

Plaatsbepaling van de muuropening
Bij het bepalen van de juiste plaats van het toestel, moet met zorg worden nagezien dat:

a) er geen draden, leidingen of balken achter het gladde muuroppervlak verbonden zijn, die de plaatsing van de muurkoker of van de gasleiding zouden hinderen.
b) er, bij het plaatsen onder een raam, tussen de bovenkant van het toestel en de onderkant van de vensterbank een minimum afstand voorzien is van 3 cm. Deze speling is noodzakelijk voor het plaatsen en verwijderen van de siermantel. Het heeft tevens een betere mogelijkheid tot circulatie van de verwarmde lucht.
c) er zich aan de buitenkant van de muur geen hindernissen bevinden die de goede werking van de gasradiator kunnen hinderen.
d) de minimum afstand van de vloer tot het center van de afvoer 395 mm bedraagt (fig. 1).
e) dat de plaats en de omgeving zo gekozen is dat bij bepaalde atmosferische omstandigheden de goede werking van het toestel niet kan beïnvloed worden.

Nota: indien de muur aan de binnen- of de buitenzijde met een brandbaar materiaal bekleed is, moet deze bekleding rond de muurkoker verwijderd worden, zodat er geen kontakt is met de muurkoker. Men moet voorkomen dat enig brandgevaar zou bestaan.

POUR VOUS L'INSTALLATEUR INSTRUCTIONS D'INSTALLATION

Vérifiez avant l'installation si les conditions locales de la distribution de gaz et pression correspondent avec les valeurs indiquées sur l'appareil.

MONTAGE DES PIEDS REGLABLES

Après avoir enlevé l'emballage du radiateur, il est conseillé d'ôter l'habillage, afin qu'il ne soit pas abimé lors de l'installation.
Pour cela dévissez les vis parker A (voir fig. 1).
Ensuite retournez l'appareil et vissez les 2 boulons qui fixent le socle en bois.
Contrôlez si la plaquette de protection inférieure (E) est montée entre les plaques d'appui du radiateur et vissez les 4 vis d'appui (B) dans les plaques d'appui. Le radiateur peut être installé horizontalement au moyen de ces vis d'appui.

LA VENTOUSE

Avant d'installer le radiateur, il faut effectuer une ouverture dans le mur pour le montage de la ventouse.

Détermination de l'ouverture dans le mur
Lors du choix de l'emplacement du radiateur, il faudra s'assurer avec soin:

a) qu'il n'y ait ni fils électriques, ni tuyaux, ni poutres encastrées dans le mur, qui entraveraient le placement de la ventouse ou de la conduite de gaz.
b) qu'il subsiste, lors de l'emplacement sous une fenêtre, un espace minimum de 3 cm entre la partie supérieure du radiateur et la partie inférieure de la tablette de la fenêtre. Cet espace est nécessaire pour placer et enlever l'habillage et permet en même temps une meilleure circulation de l'air chauffé.
c) qu'à l'extérieur du mur, il ne subsiste pas d'obstacles qui pourraient empêcher le bon fonctionnement du radiateur.
d) la distance minimum du sol à l'axe de la ventouse du radiateur doit être de 395 mm (fig. 1).
e) que l'emplacement choisi et son environnement ne permettent pas à certains conditions atmosphériques d'influencer négativement le fonctionnement de l'appareil.

Note: Si la face extérieure ou intérieure du mur est recouverte d'un revêtement inflammable (bois, plastique,...) ce revêtement devra être découpé, afin d'éviter tout contact avec la ventouse. Il faut éviter tous risques d'incendie.

Het boren van een gat in de muur

Voor de radiatoren M5000, M7000, M9000 dient u een "muurkoker met opbouwrooster" te monteren (zie fig.3). Boor een gat met een diameter van minimaal 225mm, waarvan het midden op hoogte ligt van H2 = 395 mm vanaf het vloeroppervlak.

N.B. Verwijder al het brandbare materiaal, dat in kontakt met de muurkoker kan komen, ten einde brand-gevaar te voorkomen.

L'ouverture dans le mur

Pour les radiateurs M5000, M7000 et M9000 la "ventouse à calotte" doit être montée (fig. 3). Forez un trou d'un diamètre de 225 mm dont l'axe se situe à H2 = 395 mm du sol.

P.S. Toute matière inflammable en contact avec la ventouse doit être enlevé afin d'éviter tous risques d'incendie.

Fig.3

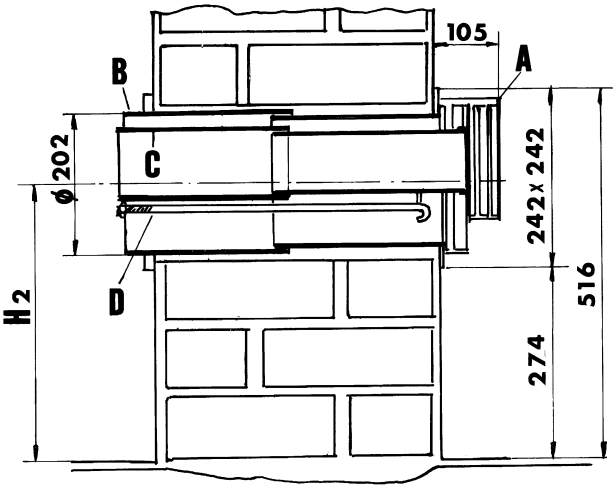

Montage van de muurkoker

Zie fig. 3 voor "muurkoker met opbouwrooster"

Plaats het muurdeel met rooster A vanaf de buitenkant in de muur. De tussenruimten goed met cementmortel opvullen. Schuif kamerdeel B van binnenuit over de pijp van deel A. De tussenruimten wederom goed met mortel opvullen, zodanig dat de wandplaat goed tegen de kamerwand aansluit. Vervolgens de lengte van de trekstangen D aan het uiteinde met schroefdraad aanpassen aan de dikte van de muur. Voor "muurkoker met opbouw-rooster" geldt: de lengte van de trekstang is de dikte van de muur plus 35 mm. Haak nu het gebogen eind van de trekstangen D over de dwarssteun van het buitendeel. De draadeinden vervolgens door de gaatjes van de steunen steken. Nu de rondsels aanbrengen en de moeren licht aanspannen. Kontroleer of de muurkoker op de juiste hoogte is gemonteerd en of de wandplaten en de muurkast horizontaal geplaatst zijn. Daarna de moeren stevig vast draaien. De voegen tussen de twee pijpen met behulp van een hittebestendige kit afdichten.
Tenslotte de losse afvoerpijp C over het muurdeel schuiven tot dat de aanslag over de dwarssteun haakt (fig. 4).

Montage de la ventouse

Voir fig. 3 pour "ventouse à calotte"

Glissez le caisson A de la ventouse dans la façade. Remplissez les espaces avec du ciment. Glissez la partie B de l'intérieure sur la buse de la partie A. Remplissez les espaces avec du ciment, de façon que la plaque murale s'appuie bien contre le mur. Adaptez les tirants à l'épaisseur du mur, découpez le côté fileté. Pour "la ventouse à calotte": la longueur est égale à l'épaisseur du mur plus 35 mm.
Accrochez les tirants D avec l'extrémité courbée au raidisseur transversal de la partie façade. Mettez l'extrémité filetée à travers l'ouverture dans les attaches. Mettez les rondelles et serrez légèrement les écrous.
Vérifiez si la ventouse est montée à la hauteur exacte et si les plaques murales et le caisson sont bien posés horizontalement. Serrez fermement les écrous. Assurez l'étanchéité des deux tuyaux d'admission d'air au moyen d'un mastic résistant à la chaleur.
Glissez la buse individuelle C dans la buse d'évacuation de la partie façade jusqu'à ce que le crochet vient buter au raidisseur transversal (fig. 4).

HET AANSLUITEN VAN DE RADIATOR OP DE MUURKOKER

Plaats de radiator tegen de muurkoker en stel de juiste hoogte in met behulp van de regelvoetjes (fig.1). Kontroleer tevens met een waterpas of het toestel horizontaal staat. Bevestig vervolgens de radiator aan de muurkoker met behulp van de twee spieën (fig. 5).

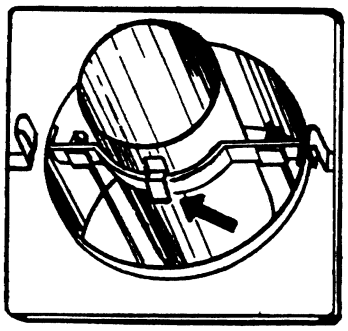

Fig.4

HET AANSLUITEN OP DE GASLEIDING

De aansluiting dient spanningsvrij te geschieden en met behulp van zeepwater op gasdichtheid te worden gecontroleerd. De aansluiting van de gastoevoerleiding op het toestel kan je terugvinden in fig.2

In de gastoevoerleiding moet een gaskraan worden gemonteerd en wel zo dicht mogelijk bij het toestel.

Propaan/Butaan: Wanneer het toestel is ingesteld op propaan/butaan, dan moet er voor het toestel een vaste ontspanner (zie technische gegevens voor de uitgangsdruk) en een afsluitkraan gemonteerd worden.

CONTROLE VAN DE SPUITSTUKDRUK

Alle toestellen worden in de fabriek ingesteld op aardgas. Hierbij wordt de regelschroef van de spuitstukdruk verzegeld. In geval van storing kan de spuitstukdruk als volgt worden gecontroleerd: (zie fig. 10).

Verwijder de schroef uit de meetnippel (4) voor de spuitstukdruk en sluit hierop de manometer aan.

Stel het toestel in werking en stel de thermostaatknop in op stand 7. In de tabel "TECHNISCHE GEGEVENS" staan, volgens het type van het toestel, de spuitstukdrukken vermeld bij nominale voordruk.

Bij eventuele afregeling van de spuitstukdruk op maximum vermogen de regelschroef eerst volledig dichtdraaien en vervolgens opendraaien tot de vereiste spuitstukdruk. Opgelet: de regelschroef mag nooit meer dan 2 volledige toeren (720°) uitgedraaid worden!

Bij eventuele afwijkingen of storingen dient de technische dienst van de fabriek te worden geraadpleegd. De verzegeling van de regelschroef mag in geen geval verbroken worden. Bij verbreking van de verzegeling vervalt de garantie op het toestel.

MONTAGE DU RADIATEUR A LA VENTOUSE

Placez le radiateur contre la ventouse et installez le à la bonne hauteur au moyen des pieds réglables (fig. 1).

Contrôlez au moyen d'un niveau d'eau si l'appareil est placé horizontalement. Fixez le radiateur à la ventouse au moyen des deux clavettes (fig. 5).

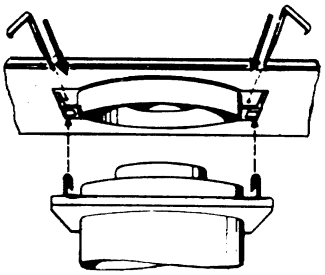

Fig.5

RACCORDEMENT A LA CONDUITE DE GAZ

Le raccordement doit s'effectuer sans tension et être contrôlé à l'eau savonnée afin de détecter toute fuite de gaz. Vous pouvez retrouver le raccordement du tuyau d'alimentation en fig.2

Un robinet de barrage doit être placé sur le tuyau d'alimentation et ceci aussi près que possible du radiateur.

Gaz propane/butane: Un détendeur fixe à pression de sortie (voir données techniques suivant le type d'appareil) et un robinet de barrage doivent être monté aussi près que possible du radiateur.

CONTROLE DE LA PRESSION A L'INJECTEUR

Tous les appareils sortant de l'usine sont réglés au gaz naturel. La vis pour régler la pression à l'injecteur est scellée. En cas de mauvais fonctionnement on peut contrôler la pression à l'injecteur comme suit: (voir fig. 10). Enlevez la petite vis de la nipple prise (4) de pression à l'injecteur et y connecter un manomètre.

Mettez le radiateur en marche et mettez le thermostat en position 7. La pression à l'injecteur indiquée par le manomètre, doit être égale à la valeur indiquée par le tableau "DONNEES TECHNIQUES".

Pour régler la pression à l'injecteur lors d'une puissance maximum, il faut d'abord complètement sceller la vis de réglage et ensuite desceller jusqu'à ce que vous avez atteint la pression réglementaire.

Attention : il est hors question que la vis de réglage soit dévissée plus que 2 tours (720°) !

Lors d'éventuelles difficultés ou de mauvais fonctionnement il faudra demander des conseils au service technique de l'usine. En aucun cas, il ne faut desceller la vis de réglage de la pression afin de pouvoir jouir de la garantie de l'appareil.

THERMOSTAAT

De thermostaat wordt in de fabriek afgesteld. De verschillende standen op de thermostaatknop bieden de mogelijkheid de gewenste temperatuur in te stellen.

THERMOSTAT

Le réglage du thermostat est effectué en usine. Les diverses positions du bouton du thermostat permettent de régler l'appareil à la température voulue.

HET PLAATSEN VAN DE SIERMANTEL

Plaats tenslotte de siermantel op het toestel en monteer het meegeleverde handvatje op het bovenste rooster (fig. 6).

MISE EN PLACE DE L'HABILLAGE

Placez l'habillage sur le radiateur et montez finalement la griffe sur la grille supérieure (fig.6).

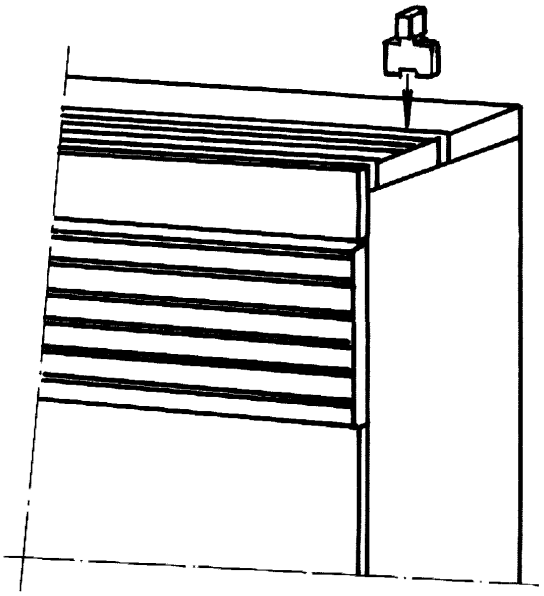

Fig.6

ONDERHOUD

NAZICHT VAN DE GOEDE STAAT VAN HET WAAKVLAMSPUITSTUK.

De spanmoer (A) van de waakvlamleiding losdraaien en de leiding uit de waakvlambrander trekken (fig. 7).
Het gemonteerde spuitstukje nazien en indien nodig vervangen door een nieuw. Controleer het codenummer (zie technische gegevens). Vervolgens de waakvlamleiding weer monteren.

ENTRETIEN

CONTROLE DU BON ETAT DE L'INJECTEUR VEILLEUSE.

Dévissez l'écrou (A) autour de la conduite de la veilleuse et retirez la conduite (fig. 7).
Enlevez l'injecteur de la veilleuse et vérifiez le bon état si non remplacez le. Vérifiez le code de l'injecteur (voir données techniques).Replacez la conduite veilleuse.

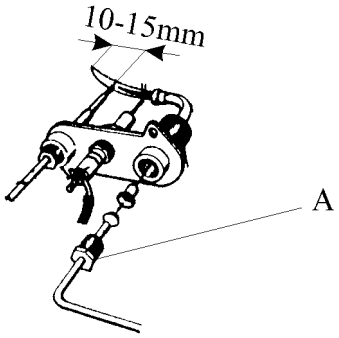

Fig.7

NAZICHT VAN DE GOEDE STAAT VAN HET SPUITSTUK VAN DE HOOFDBRANDER.

Dit spuitstuk bevindt zich in het T-stuk van de hoofdbrander. Draai de stop met aluminium afdichtingsring uit het T-stuk (zie fig.8).
Draai het gemonteerde spuitstuk met een ca.10 mm brede schroevendraaier los (fig. 9) en verwijder het met een potlood of een ander conisch voorwerp.
Het gedemonteerde spuitstuk nazien en indien nodig vervangen door een nieuw. Controleer het codenummer.
Vervolgens de stop met de afdichtingsring weer monteren.
Bij iedere demontage van de hoofdbrander moet er een nieuwe dichting gemonteerd worden.

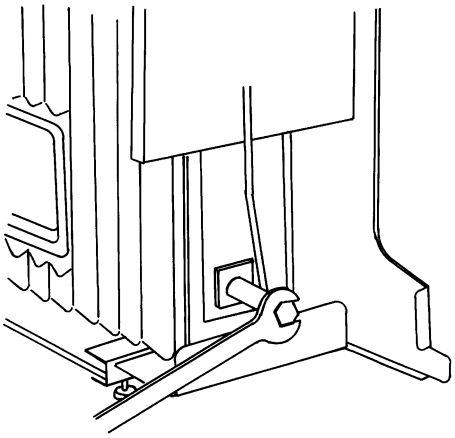

Fig.8

Controle van de spuitstukdruk
De spuitstukdruk op maximaalstand en laagstand controleren. (zie technische gegevens).

Let op : tenslotte dienen alle gasvoerende delen met behulp van zeepwater op dichtheid te worden gecontroleerd.

CONTROLE DU BON ETAT DE L'INJECTEUR PRINCIPAL.

Cet injecteur se trouve dans la pièce en T du brûleur.
Dévissez le bouchon avec joint en aluminium de la pièce en T (voir fig. 8).
Dévissez l'ancien injecteur au moyen d'un tournevis d'environ 10 mm de large (fig. 9) et enlevez l'injecteur à l'aide d'un crayon ou un autre accessoire conique.
Vérifiez le bon état si non remplacez le. Vérifiez le code de l'injecteur. Revissez le bouchon avec joint sur la pièce en T.
Un nouveau joint d'étanchéité de brûleur sera prévu après chaque démontage du brûleur.

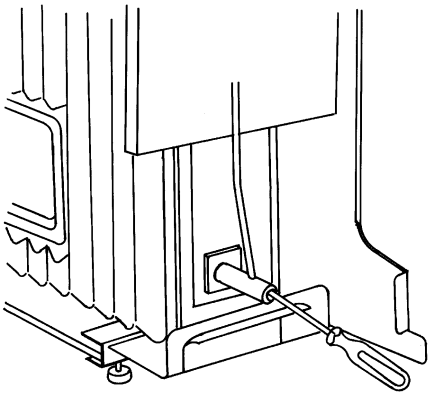

Fig.9

Contrôle de la pression à l'injecteur
Vérifiez la pression à l'injecteur en position maximum et réduit (voir données techniques).

Attention: contrôlez les joints au moyen d'eau savonneuse pour détecter d'éventuelles fuites.

VOOR U DE GEBRUIKER

BEDIENINGSVOORSCHRIFT

TYPE EUROSIT 630 (fig 10)

Het regelblok EUROSIT is voorzien van volgende bedieningsorganen:

Draaiknop met volgende standen (1)

- gesloten stand ●
- aansteek- en waakvlamstand ✸
- thermostaatstand
- druktoets (2) voor het bedienen van de piëzo ✸

IN BEDRIJF STELLEN

Om de waakvlam te ontsteken dient u knop (1) op stand ✸ draaien en volledig in te drukken. Piëzo (2) indrukken (zo nodig meermaals) totdat de waakvlam brandt.
Wanneer de waakvlam brandt, moet knop (1) nog ongeveer 10 seconden ingedrukt gehouden worden.
Na het loslaten van de knop (1) moet de waakvlam blijven branden. Indien dit niet gebeurt, dan dient de handeling herhaald te worden en moet de knop (1) langer ingedrukt gehouden worden. Indien de ingestelde temperatuur hoger is dan de kamertemperatuur, dan zal de hoofdbrander ontsteken wanneer de knop (1) wordt losgelaten.
Met behulp van thermostaatknop (1) wordt de gevraagde temperatuur ingesteld.

BUITEN BEDRIJF STELLEN

Voor het doven van het toestel plaatst men knop (1) op de gesloten stand ●. Hierdoor worden zowel de waakvlam als hoofdbrander gedoofd.

Gelieve na het doven van het toestel 5 MINUTEN te wachten alvorens het toestel opnieuw te ontsteken.

POUR VOUS L'UTILISATEUR

MODE D'EMPLOI

TYPE EUROSIT 630 (fig 10)

Le bloc de sécurité EUROSIT contient les boutons de commande suivants :

Bouton tournant avec les positions suivantes (1)

- position extinction ●
- position allumage et veilleuse ✸
- thermostat
- bouton poussoir (2) pour étincelle ✸

ALLUMAGE

Pour allumer la veilleuse, il faut tourner le bouton (1) vers la position ✸ . Ensuite, il faut enfoncer le bouton (1) en appuyant simultanément et à plusieurs reprises si nécessaire, sur le bouton (2) jusqu'à l'allumage de la veilleuse. Quand la veilleuse brûle, il faut que le bouton (1) reste enfoncé pendant 10 secondes. En lâchant le bouton tournant (1) la veilleuse doit fonctionner normalement.
Si la veilleuse s'éteint il faut recommencer l'opération et enfoncer le bouton (1) plus longtemps. Si la température demandée est plus élevée que la température ambiante, le brûleur principal s'allumera en lâchant le bouton (1).
A l'aide du bouton tournant (1) du thermostat on peut régler la température désirée.

EXTINCTION DU FOYER A GAZ

Pour l'extinction de l'appareil, il suffit de tourner le bouton (1) vers la position ●. Le brûleur ainsi que la veilleuse sont éteints.

Il est nécessaire après extinction du radiateur d'attendre au moins 5 MINUTES avant de réallumer l'appareil.

ONDERHOUD

Opgelet: gebroken pyrex glaasjes direkt vervangen.

De siermantel dient regelmatig met een zachte wollen doek te worden afgestoft. Gebruik nooit boenwas, schuurpoeder of bijtende middelen voor het reinigen van de siermantel.

Bij aanvang van ieder stookseizoen is het belangrijk de warmtewisselaar, de verbrandingsruimte en de afvoerinrichting grondig van stof te ontdoen.

Het is noodzakelijk dat dit onderhoud wordt uitgevoerd door een erkend installateur.

Hierbij worden tevens alle onderdelen, inclusief de regelaparatuur en de afstelling van het toestel gecontroleerd.

ENTRETIEN

Attention : Toute visibilité cassée doit être remplacé immédatement.

Nous conseillons d'épousseter régulièrement l'habillage avec un linge à frotter. N'employez jamais ni cire, ni poudres à recurer, ni abrasifs pour pôlir l'habillage.

Au début de la saison il est utile d'épousseter le corps de chauffe, la chambre de combustion, l'échangeur de chaleur et le dispositif d'évacuation.

Il est nécessaire que cet entretien soit effectué par un installateur reconnu..

En même temps se fera le contrôle de tout autre accessoire y compris le bloc de sécurité et le contrôle du réglage de l'appareil.

EUROSIT 630

1. Thermostaatknop + drukknop voor toevoer waakvlamgas.
   Bouton du thermostat + bouton poussoir pour allumage veilleuse.
2. Piëzo
3. Drukmeetnippel voor de voordruk.
   Nipple prise de pression allimentation.
4. Drukmeetnippel voor de spuitstukdruk.
   Nipple prise de pression à l'injecteur.
5. Regelschroef minimum debiet.
   Vis débit minimum.
6. Regelschroef maximum debiet.
   Vis débit maximum.
7. Regelschroef waakvlamdebiet.
   Vis de réglage veilleuse

Fig.10

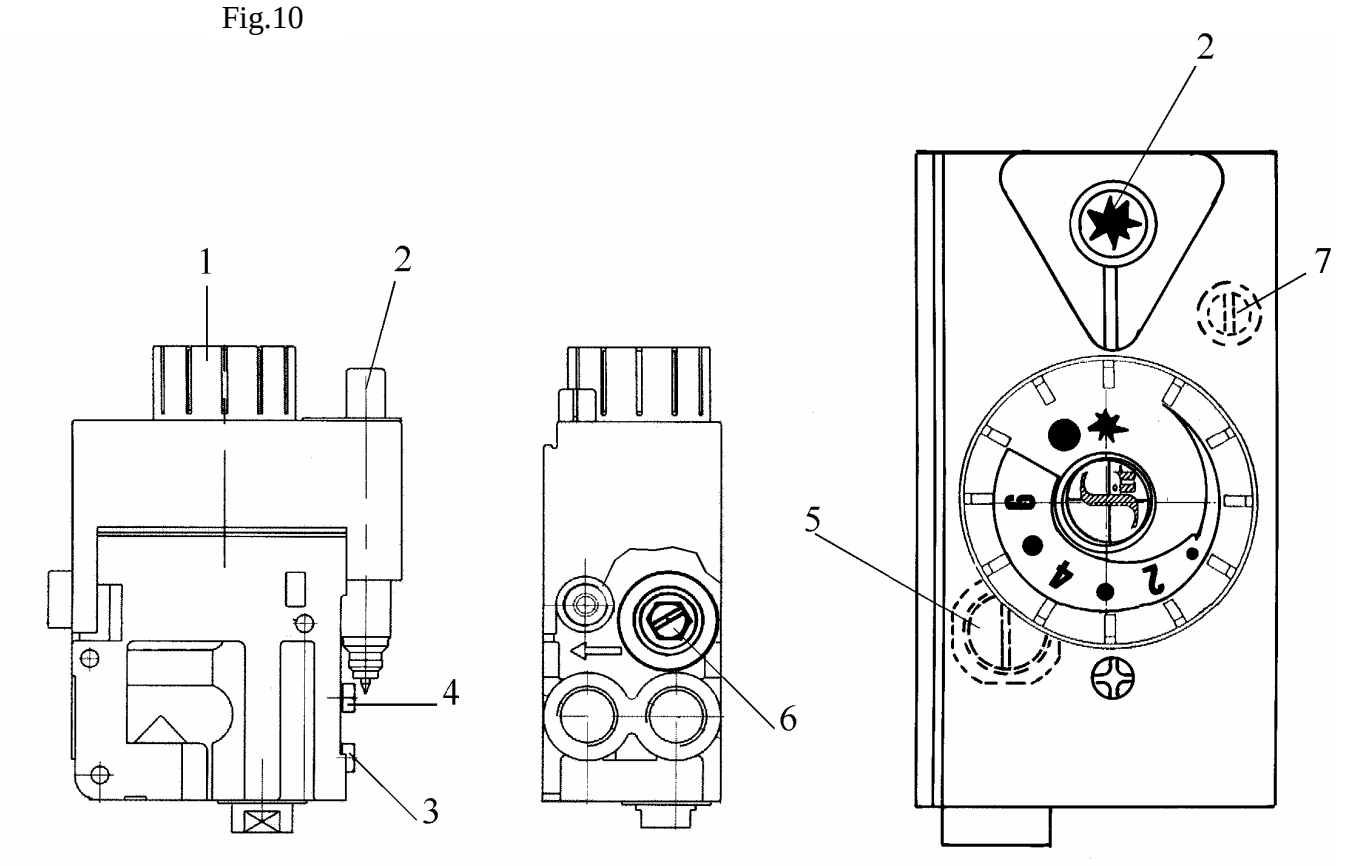

OMBOUWEN OP PROPAAN / BUTAAN

Het ombouwen van het toestel op propaan/butaan dient door de installateur of de technische dienst van de fabrikant te geschieden. De ombouwset dient via de fabrikant te worden geleverd en bevat :

1. Een gecodeerd spuitstuk voor de waakvlam.
2. Een gecodeerd spuitstuk voor de hoofdbrander.
3. Een typeplaatje voor propaan-butaan

VERVANGEN VAN HET WAAKVLAMSPUITSTUK

De spanmoer (A) van de waakvlamleiding losdraaien en de leiding uit de waakvlambrander trekken (fig. 7).
Het gemonteerde spuitstukje verwijderen en vervangen door het nieuwe.
Controleer het juiste codenummer (zie technische gegevens).
Vervolgens de waakvlamleiding weer monteren.

VERVANGEN VAN HET SPUITSTUK VAN DE HOOFDBRANDER

Dit spuitstuk bevindt zich in het T-stuk van de hoofd-brander.
Draai de stop met aluminium afdichtingsring uit het T-stuk (zie fig. 8).
Draai het gemonteerde spuitstuk met een ca. 10 mm brede schroevendraaier los (fig.9) en verwijder het met een potlood of een ander conisch voorwerp.
Plaats het nieuwe spuitstuk (controleer eerst het codenummer) en monteer vervolgens weer de stop met de afdichtingsring.
Bij iedere demontage van de hoofdbrander moet er een nieuwe dichting gemonteerd worden.

TYPEPLAATJE VOOR PROPAAN-BUTAAN

Vervang het aardgas etiket door het propaan/butaan etiket.

CONTROLE VAN DE SPUITSTUKDRUK

De spuitstukdruk op maximaalstand en laagstand controleren en eventueel afstellen (zie technische gegevens).

Bij eventuele afregeling van de spuitstukdruk op maximum vermogen de regelschroef eerst volledig dichtdraaien en vervolgens opendraaien tot de vereiste spuitstukdruk. Opgelet: de regelschroef mag nooit meer dan 2 volledige toeren (720°) uitgedraaid worden!

Let op: tenslotte dienen alle gasvoerende delen met behulp van zeepwater op dichtheid te worden gecontroleerd.

Belangrijk : Indien later de wens ontstaat het toestel weer om te bouwen naar aardgas, dan is enkel een erkend installateur of de technische dienst van de fabrikant toegestaan de ombouw te verrichten.

ADAPTATION AU GAZ PROPANE BUTANE

Cette conversion doit être effectuée par l'installateur ou par le service technique de l'usine. Le set de conversion est livré sur demande par le constructeur et comprend :

1. Un injecteur codé pour la veilleuse.
2. Un injecteur codé pour brûleur principal
3. Une plaque signalétique gaz propane/butane.

REMPLACEMENT DE L'INJECTEUR VEILLEUSE

Dévissez l'écrou (A) autour de la conduite de la veilleuse et retirez la conduite (fig.7).
Enlevez l'ancien injecteur de la veilleuse et remplacez le par celui prévu.
Vérifiez le code de l'injecteur (voir données techniques).
Replacez la conduite veilleuse.

REMPLACEMENT DE L'INJECTEUR PRINCIPAL

Cet injecteur se trouve dans la pièce en T du brûleur. Dévissez le bouchon avec joint en aluminium de la pièce en T (voir fig. 8).
Dévissez l'ancien injecteur au moyen d'un tournevis d'environ 10 mm de large (fig. 9) et enlevez l'injecteur à l'aide d'un crayon ou un autre accessoire conique.

Montez le nouvel injecteur (vérifiez le code de l'injecteur) et revissez le bouchon avec joint sur la pièce en T.
Un nouveau joint d'étanchéité de brûleur sera prévu après chaque démontage du brûleur.

PLAQUE SIGNALETIQUE GAZ PROPANE/ BUTANE

Remplacez l'étiquette gaz naturel par l'étiquette gaz propane/butane.

CONTROLE DE LA PRESSION A L'INJECTEUR

Vérifiez et réglez la pression à l'injecteur en position maximum et réduit (voir données techniques).

Pour régler la pression à l'injecteur lors d'une puissance maximum, il faut d'abord complètement sceller la vis de réglage et ensuite desceller jusqu'à ce que vous avez atteint la pression réglementaire.
Attention : il est hors question que la vis de réglage soit dévissée plus que 2 tours (720°) !
Attention: contrôlez les joints au moyen d'eau savonneuse pour détecter d'éventuelles fuites.

Important: Lorsqu'un réconversion du propane/butane au gaz naturel est éventuellement nécessaire, seul le service technique de l'usine ou un installateur agréé peut convertir l'appareil.

GARANTIE

Uw Flandria toestel geniet een garantie van 2 jaar op alle fabricage fouten en dit vanaf de datum van aankoop en in die mate dat het gebruik in overeenstemming is met de gebruiksaanwijzing. Uw kasticket of de factuur met vermelding van de datum van aankoop is uw garantiebewijs.
Deze garantie beperkt zich tot de herstelling of vervanging van de onderdelen die gebreken vertonen bij normaal gebruik.
Deze garantie is niet geldig op gebreken die het gevolg zijn van een slechte installatie, verkeerd gebruik, wijzigingen aan het toestel, uit elkaar halen van het toestel, slijtage of een gebrek aan onderhoud.
De garantieaanvragen dienen steeds via uw verkoopspunt te gebeuren.

Dit product werd van hoogwaardige onderdelen en materialen gemaakt die hergebruikt kunnen worden en geschikt zijn voor recyclage. Breng het product aan het einde van zijn levensduur naar een gepast inzamelpunt.

GARANTIE

Votre appareil Flandria bénéficie d'une garantie de deux ans contre tout vice de fabrication à partir de la date d'achat et pour autant qu'il soit utilisé conformément au mode d'emploi. Le ticket de caisse ou la facture avec mention de la date tient lieu de garantie.
Cette garantie se limite à la réparation ou au remplacement des pièces qui s'avèrent défectueuses à la suite d'un usage normal.
Cette garantie ne s'applique pas aux défaillances résultant d'une mauvaise installation, d'un usage abusif, d'une modification à l'appareil, d'un démontage de l'appareil, d'usure ou d'un manque d'entretien.
Les demandes de garantie doivent toujours être faites via votre point de vente.

Ce produit a été fabriqué à base des pièces et matériaux de haute qualité qui peuvent être réutilisés et recyclés . A la fin de son cycle de vie apportez votre produit à un point de collecte adéquat.

M9000/1

Typeaanduiding	M9000/1
Indirecte verwarmingsfunctionaliteit	Neen
Directe warmteafgifte (kW)	8,72
Indirecte warmteafgifte (kW)	Neen

Brandstof type		Uitstoot bij ruimteverwarming (*)
		NO_X
G20 / G25 G30 / G31	Gas	125 mg/kWh (GVC)

(*) NO_X = stikstofoxiden

Vermogenseis voor de permanente waakvlam

	Symbool	Waarde	Eenheid
Vermogenseis voor de permanente waakvlam	P_{pilot}	0,2	kW

Contact gegevens	**SAEY** Home & Garden NV Industrielaan 4 - BE - 8501 Heule

Warmteafgifte

Nominale warmteafgifte	P_{nom}	8,72	kW
Minimale warmteafgifte	P_{min}	3,40	kW

Nuttig rendement (NCV)

	Symbool	Waarde	Eenheid
Nuttig rendement bij nominale warmteafgifte	$\eta_{th,nom}$	89,5	%
Nuttig rendement bij minimale warmteafgifte	$\eta_{th,min}$	83,5	%

Aanvullend electriciteitsverbruik

	Symbool	Waarde	Eenheid
Bij nominale warmteafgifte	el_{max}	0	kW
Bij minimale warmteafgifte	el_{min}	0	kW
In stand-bymodus	el_{SB}	0	kW

Type warmteafgifte / sturing kamertemperatuur

Met mechanische sturing van de kamer-temperatuur door thermostaat	Ja
Met electronische sturing van de kamer-temperatuur plus week-tijdschakelaar	Neen
Met electronische sturing van de kamer-temperatuur	Neen

EEI (%)	80

M9000/1

Référence du modèle :	M9000/1
Fonction de chauffage indirect :	Non
Puissance thermique directe (kW)	8,72
Puissance thermique indirecte (kW)	Non

Combustible		Emissions dues au chauffage des locaux (*)
		NO_X
G20 / G25 G30 / G31	gazeux	125 mg/kWh (PCS)

(*) NO_X = oxydes d'azote

Puissance d'électrique requise par la veilleuse permanente

Caractéristique	Symbole	Valeur	Unité
Puissace électrique requise par la veilleuse permanente	P_{pilot}	0,2	kW

Coordonées de contact	**SAEY** Home & Garden NV Industrielaan 4 - BE - 8501 Heule

Puissance thermique

Caractéristique	Symbole	Valeur	Unité
Puissance thermique nominale	P_{nom}	8,72	kW
Puissance thermique minimale	P_{min}	3,40	kW

Rendement utile (PCI)

Caractéristique	Symbole	Valeur	Unité
Rendement utile à la puissance thermique nominale	$\eta_{th,nom}$	89,5	%
Rendement utile à la puissance thermique minimale	$\eta_{th,min}$	83,5	%

Consommation d'électricité auxiliaire

Caractéristique	Symbole	Valeur	Unité
Al la puissance thermique nominale	el_{max}	0	kW
A la puissance thermique minimale	el_{min}	0	kW
En mode veille	el_{SB}	0	kW

Type de contrôle de la puissance thermique / de la température de la pièce

Contrôle de la température de la pièce avec thermostat mécanique	Oui
Contrôle électronique de la température de la pièce et programmateur hebdomadaire	Non
Contrôle électronique de la température de la pièce	Non

EEI (%)	80

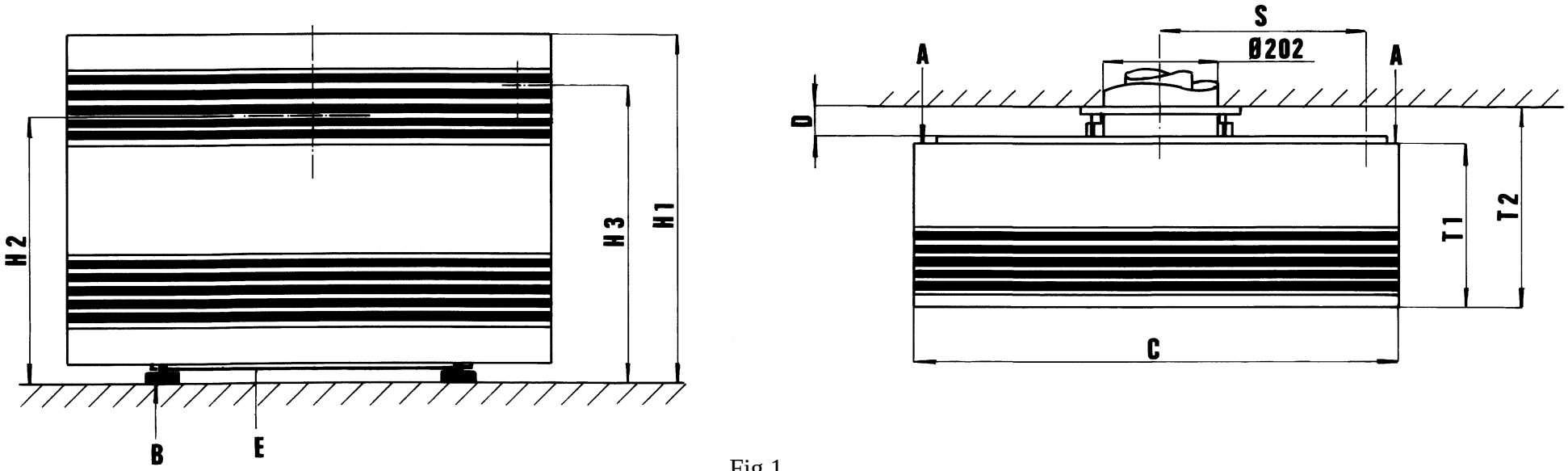

Fig.1

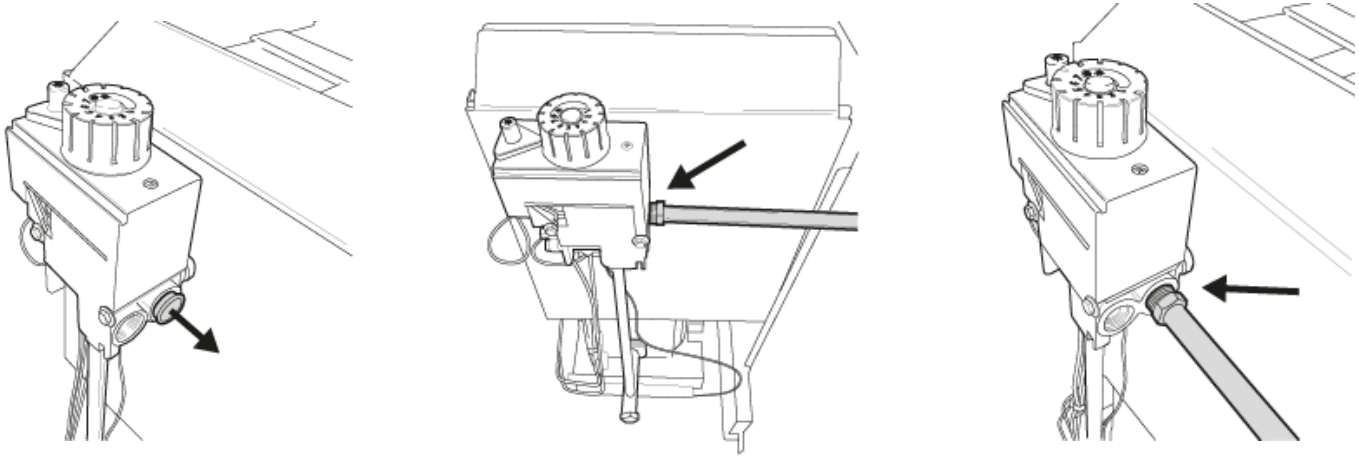

Fig.2

TECHNISCHE DATEN BELGIEN + FRANKREICH	TYP	M9000/1	TECHNICAL DATA Belgium - France
Geräteabmessungen			Dimensions
-Breite C	C/mm	1020	- Width C
-Höhe H1	H1/mm	625	- Height H1
-Tiefe T1	T1/mm	283	- Dept T1
-Tiefe T2	T2/mm	350	- Dept T2
-Abstand D	D/mm	60	- Distance D
Abfuhr			Outlet pipe
-Höhenmass H2	H2/mm	395	- Height gauge H2
Gasanschluss			gas connection
-Höhenmass H3	H3/mm	480	- Height gauge H3
-Mass S	S/mm	436	- Size S
-Durchmesser		3/8”	- diameter
Gasregler	TYP	EUROSIT630	-gasadjusting block
Nennbelastung			Nominam load
Unterwert Hi	kW	10,18	underpressure Hi
Maximaler Wert Hs	kW	11,31	Gross calorific value Hs
Nennwärmeleistung	kW	8,72	Nominal capacity
Erdgas			Natural gas
Nominaler Gasverbrauch			Nominal gas capacity
-Erdgas/ Methan G20	m3/h	1,079	- natural gas methane G20
-Erdgas/ Slochteren G25	m3/h	1,147	- natural gas slochteren G25
Brennerdruck nominal			nominal burner pressure
-Methan	mbar	19,2	methane
-Erdgas/ Slochteren	mbar	24	natural gas slochteren
Brennerdruck Sparflammenstand			Burner pressuer at economy settings
-Methan	mbar	3,3	- methane
-Erdgas/ Slochteren	mbar	4,1	natural gas slochteren
Einspritzdüse			injecters
-Durchmesser	mm	2,4	- diameter
-Nummer	-	FA240	- number
-Anzahl	-	1	- quantity
Zündflammeneinspritzdüse G20/ G25	N°	4	pilotflamme gasinjector
Umbauset	N°	252329	conversionset
Cat. I3 +			Cat. I3+
Propan G31 37 mbar/Butan G30 30mbar			Propane G31 37mbar/ butane G30 30mbar
Nominaler Gasverbrauch			Nominal gascapacity
- propane	g/h	791	- propane
- butane	g/h	803	- butane
Nominal Brennerdruck			nominale burner perssure
- propane	mbar	32,9	- propane
- butane	mbar	24,9	- butane
Sparflammenstand brennerdruck			Burner pressuer at economy settings
- propane	mbar	5	- propane
-butane	mbar	3,9	- butane
Einspritzdüse			Injector
-Durchmesser	mm	1.65	- diameter
-Nummer	-	F165	- number
-Anzahl	-	1	- quantity
Zündflammeneinspritzdüse	N°	2	Pilot flame gas injecter
Umbauset	N°	252454	conversion set

FÜR DEN INSTALLATEUR

FÜR DEN BENUTZER

ALLGEMEIN

Lesen Sie aufmerksam diese Anleitung vor der Montage des Gerätes durch und bewahren Sie die sorgfältig für eventuellen späteren Gebrauch.

Wir können Sie die optimale Wirkung des Gerätes nur gewähren, wenn die Installation laut den Vorschriften und Anweisungen des Herstellers geschieht. Alle Geräte sind in der Fabrik eingestellt und für die Wirkung auf ERDGAS versiegelt worden. Die Installation und die Wartung des Gerätes muss von einem kompetenten und authorisierten, gastechnischen Installateur geschehen, laut:

Belgien: den örtlich geltenden Normen und Königlichen Beschlüssen. (NBN D 51.003)

Frankreich:

1 Für bewohnbare Gebäude

-Beschluss vom 2. August 1977
-DTU-Norm P45-204
-Das departmentale Gesundheitsreglement

2 Für öffentliche Gebäude

Das Reglement bezüglich Sicherheit und Panik

a) Allgemeine Vorschriften für alle Geräte

-Artikel GZ
-Artikel CH
-Artikel GC

b) Die besonderen Vorschriften für jeden Typ von öffentlichen Gebäuden (Spitalen, Geschäften, usw)

Bei Installation in Kindertagesstätten und anderen Orten, in denen junge Kinder oder ältere, schwache Personen sich aufenthalten, empfiehlt es sich, das Gerät extra zu sichern, bezüglich der Temperatur des Mantels.

Da dürfen auf keinen Fall Vorhänge oder Legebretter über das Gerät gehängt oder gestellt werden.

Wenn das Gerät konvertiert werden muss, um mit anderen Gasen wirken zu können, muss dies vom Hersteller geschehen.

Bei jeder Demontage des Hauptbrenners muss eine neue Dichtung montiert werden.

FOR YOU, THE INSTALLER

FOR YOU, THE USER

GENERAL

Before installing the appliance, read through the instruction booklet carefully and store it in a safe place for possible later use.

We can only guarantee optimal functioning of the appliance if the installation is done according to the directions and instructions of the manufacturer. All appliances are adjusted and sealed in the factory for functioning on NATURAL GAS. The installation and maintenance of the appliance should be carried out by a competent and recognised gas technician, in accordance with:

For Belgium: the locally applicable standards and Royal Decrees (NBN D 51.003).

For France:

1. For residential buildings

   - The resolution of August 2, 1977
   - DTU standard P45-204
   - The departmental health regulations

2. For public buildings

- The safety and emergency regulations

a) General instructions for all appliances

   - Sections GZ
   - Sections CH
   - Sections GC

b) The particular regulations for all public buildings (hospitals, shops, etc.)

In the case of installation in day-care centres and other places where young children or older, frail persons could be present, additional safety measures regarding the temperature of the cover are recommended.

Curtains or shelves may not be hung or placed above the appliance under any circumstances.

If the appliance must be converted for operation on other gases, this should be done by the manufacturer.

A new seal must be fitted every time the main burner is dismantled.

FÜR DEN INSTALLATEUR INSTALLATIONSVORSCHRIFTEN

Kontrollieren Sie vor der Installation, ob die örtlichen Verteilungsbedingungen, die Gassorte oder der Druck, der Einstellung des Gerätes entsprechen.

MONTAGE DER STELLFÜSSE

Nach dem Entfernen der Verpackung muss der Mantel zur Vermeidung von Beschädigung während der Montage des Radiators entfernt werden. Dazu müssen zuerst die gewindeschneidenden Schrauben (Siehe Fig. 1) entfernt werden. Drehen Sie das Gerät um und entfernen Sie die zwei Bolzen aus dem Hölzernen Rahmen. Kontrollieren Sie, ob die Grundplatte (E) zwischen den Stützplatten des Radiotors angebracht ist und schrauben Sie die 4 Stellfüsse B in den Stützplatten. Mittels dieser Füsse kann der Gasherd horizontal aufgestellt werden.

DIE AUSSENWAND

Vor der Installation muss zuerst eine Öffnung in der Mauer zur Befestigung der Aussenwand gemacht werden.

Ortsbestimmung der Maueröffnung

Bei der richtigen Ortsbestimmung des Gerätes muss sorgfältig kontrolliert werden, ob :

a) keine Kabel, Leitungen oder Balken hinter der glatten Maueroberfläche verbunden sind, die die Montage der Aussenwand oder der Gasleitung hindern könnten.

b) beim Hinstellen unter ein Fenster, zwischen der Oberseite des Gerätes und der Unterseite des Fensterbretts einen minimalen Abstand von 3 ZM vorgesehen ist. Dieses Spiel ist notwendig zum Hinstellen und Entfernen des Mantels. Es bietet auch eine bessere Möglichkeit zur Zirkulation der erwärmten Luft.

c) es an der Aussenseite der Mauer keine Hindernisse gibt, die die gute Wirkung des Gasradiators hindern können.

d) der Minimumabstand des Bodens bis zum Zentrum der Abfuhr 395 MM beträgt (Fig. 1)

e) die Stelle und Umgebung so gewählt sind, dass bei bestimmten atmosferischen Umständen die gute Wirkung des Gerätes nicht beeinflusst werden kann.

Note: Wenn die Mauer an der Innen- oder der Aussenseite mit brennbarem Material ausgeschlagen ist, muss diese Bekleidung um die Aussenwand entfernt werden, so dass es keinen Kontakt mit der Aussenwand gibt. Man muss verhindern, dass einige Feuergefahr bestehen würde.

FOR YOU, THE INSTALLER INSTALLATION INSTRUCTIONS

Before installing the appliance, check whether the local distribution conditions, the type of gas and the pressure correspond with the adjustment of the appliance.

ASSEMBLY OF THE ADJUSTABLE FEET

After removing the packaging, the decorative cover must be removed to prevent it from becoming damaged during the installation of the radiator. To do this, first remove the self-tapping screws (A) (see fig. 1).
Now turn the appliance over and remove the two bolts from the wooden frame.
Check whether the base plate (E) has been fitted between the support plates of the gas radiator, and screw the 4 adjustable feet (B) into the support plates. The gas radiator can be installed horizontally by adjusting these feet.

THE WALL VENT

Before installing the radiator, an opening must be made in the wall for the vent.

Determining the location of the wall opening

When determining the correct placement of the appliance, it must be ensured that:

a) The smooth wall surface does not conceal any wires, pipes or beams that could hamper the installation of the wall vent or the gas pipes.

b) If the appliance is to be installed below a window, a minimum distance of 3 cm is allowed between the top of the appliance and the lower edge of the window-ledge. This clearance is necessary for the fitting and removal of the decorative cover. At the same time, it also improves the circulation of the hot air.

c) There are no obstacles on the outside of the wall that could prevent the gas radiator from functioning properly.

d) The minimum distance from the floor to the centre of the outlet pipe is 395 mm (fig. 1).

e) That the location and the surrounding area are chosen so that the proper functioning of the appliance will not be affected in certain atmospheric conditions.

N**ote:** If the inner or outer wall is covered with an inflammable material, this cladding must be removed around the wall vent so that there is no contact between the inflammable material and the wall vent. The possibility of any fire hazard must be eliminated.

Das Bohren einer Öffnung in der Mauer

Für die Radiatoren M5000, M7000 und M9000 müssen Sie ‘eine Aussenwand mit Gitter’ montieren (Siehe Fig. 3).

Bohren Sie eine Öffnung mit einem minimalen Durchmesser von 225 MM, von der die Mitte auf der Höhe von H2 = 395 MM von der Bodenoberfläche ab, liegt.

Nota bene : Entfernen Sie, zur Vermeidung der Brenngefahr, alles brennbare Material, das mit der Aussenwand in Kontakt kommen kann.

Drilling a hole in the wall

For the M5000, M7000 and M9000 radiators, you must install a “wall vent with surface-mounted grill” (see fig. 3).

Drill a hole with a minimum diameter of 225mm, the centre of which is at a height of H2 = 395 mm from the floor surface.

N.B.: Remove all inflammable material that could come into contact with the wall vent in order to prevent a possible fire hazard.

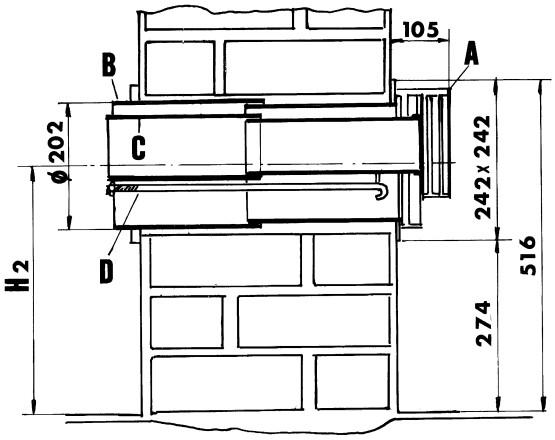

Fig. 3

Montage der Aussenwand

Siehe Figur 3 für ‘Aussenwand mit Gitter’.

Montieren Sie das Mauerteil mit Gitter A an der Aussenseite der Mauer. Die Zwischenräume müssen Sie gut mit Zementmörtel auffüllen. Schieben Sie Zimmerteil B von innen aus über das Rohr von Teil A. Die Zwischenräume wieder gut mit Mörtel auffüllen, so dass die Wandplatte gut gegen die Zimmerwand anschliesst. Dann die Länge der Ziehstangen D am Ende mit Schraubengewinde an der Dicke der Mauer anpassen. Für ‘Aussenwand mit Gitter’ gilt : die Länge der Ziehstange ist die Dicke der Mauer plus 35 MM. Haken Sie nun das gebogene Ende der Ziehstangen D über die Querstütze des Aussenteils. Die Gewindenenden stecken Sie durch die kleinen Öffnungen der Stützen. Nun bringen Sie die Runden an und spannen Sie die Muttern leicht an. Kontrollieren Sie, ob die Aussenwand auf der richtigen Höhe montiert ist und ob die Wandplatten und der Abschluss horizontal montiert sind. Dann die Muttern gut festdrehen. Die Fugen zwischen den 2 Röhren mittels eines hitzebeständigen Kohlenschütters abdichten.
Schliesslich das offene Abfuhrrohr C über das Mauerteil schieben, bis der Anschlag über die Querstütze hakt (Fig. 4).

Assembly of the wall vent

See fig. 3 for "wall vent with surface-mounted grill"

Insert the wall section with grill A into the wall from the outside. The gaps must be filled up well with cement mortar. From the inside, push room section B over the pipe of section A. Once again, fill up the gaps thoroughly with cement mortar so that the wall plate butts up tightly against the wall of the room. Now adapt the length of the pull rods (D) to the thickness of the wall by attaching screw threads to the ends. For the “wall vent with surface-mounted grill”: the length of the pull rod is the thickness of the wall plus 35 mm.
Now hook the curved ends of the pull rods (D) over the transverse support of the outer section. Push the ends of the wire through the holes of the supports. Now fit the pinions and lightly fasten the nuts. Check whether the wall vent is installed at the correct height, and whether the wall plates and the cabinet are level. Now fasten the nuts tightly. Seal the joins between the two pipes with the aid of a heat-resistant kit.
Finally, push the loose outlet pipe (C) over the wall section until the stop hooks over the transverse support (fig. 4).

DER RADIATORANSCHLUSS AUF DER AUSSENWAND

Stellen Sie den Radiator gegen die Aussenwand und stellen Sie mittels der Stellfüsse die richtige Höhe ein (Fig. 1). Kontrollieren Sie auch mit einer Wasserwaage, ob das Gerät horizontal steht. Befestigen Sie denn mittels der zwei Keile den Radiator an der Aussenwand. (Fig. 5).

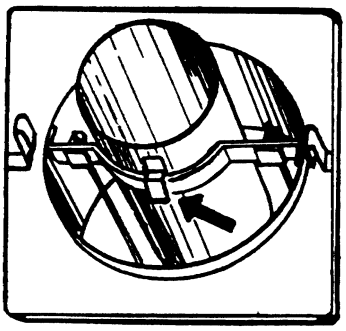

Fig.4

CONNECTING THE RADIATOR TO THE WALL VENT

Place the radiator against the wall vent and adjust the feet until it is at the correct height (fig.1). Also use a spirit level to check that the appliance is level. Now attach the radiator to the wall vent by means of two cotter pins (fig. 5).

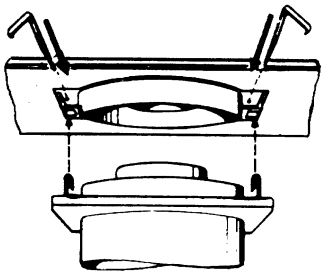

Fig.5

DER GASLEITUNGANSCHLUSS

Der Anschluss muss spannungsfrei geschehen und mittels Seifenwassers auf Gasdichtigkeit kontrolliert werden (Fig.2). In der Gaszufuhrleitung muss ein Gashahn so dicht wie möglich beim Gerät montiert werden.

Propan/ Butan : Wenn das Gerät auf Propan/ Butan eingestellt ist, dann muss ein fester Entspanner (siehe technische Daten für den Ausgangsdruck) und ein Absperrhahn für das Gerät montiert werden.

CONNECTION WITH THE GAS PIPE

The connection must be stress-free, and must be checked for gas-tightness with the aid of soapy water (Fig.2).
A gas tap must be fitted in the gas supply pipe, as close as possible to the appliance.

Propane/Butane: When the appliance is set to propane/butane, it must be fitted with a fixed exposure lever (see the technical data for the outlet pressure) and a stopcock.

KONTROLLE DES DRUCKS DER EINSPRITZDÜSE

Alle Geräte werden in der Fabrik auf Erdgas eingestellt. Hierbei wird die Regelschraube des Drucks der Einspritzdüse versiegelt. Im Falle der Störung kann der Druck der Einspritzdüse wie folgt kontrolliert werden (siehe Fig. 10). Entfernen Sie die Schraube aus dem Messnippel (4) für den Druck der Einspritzdüse und schliessen Sie hierauf den Nanometer an.
Setzen Sie das Gerät in Betrieb und stellen Sie den Thermostatknopf auf Stand 7 ein. In der Tabelle 'TECHNISCHE DATEN' stehen, gemäss des Typs des Gerätes, die Drucke der Einspritzdüse bei nominalen Vordruck erwähnt.

Beim evt. Regelen des Drucks der Einspritzdüse auf maximale Leistung, zuerst die Regelschraube ganz zudrehen und erst danach auf den gewünschten Druck einstellen.
Vorsicht: Die Regelschraube darf niemals mehr als 2 ganze Umdrehungen (720°) herausgedreht werden!

Bei eventuellen Abweichungen oder Störungen muss der technische Dienst der Fabrik befragt werden. Die Versiegelung der Regelschraube darf auf keinen Fall erbrochen werden. Bei Erbrechung der Versiegelung fällt die Garantie auf das Gerät weg.

CONTROLLING THE NOZZLE PRESSURE

All appliances are adjusted to natural gas in the factory. The adjusting screw of the nozzle pressure is then sealed. If any malfunctioning occurs, the nozzle pressure can be controlled as follows: (see fig. 10).
Remove the screw from the measuring nipple (4) for the nozzle pressure and attach the manometer to the nipple.
Switch the appliance on and set the thermostat knob to position 7. The nozzle pressures at nominal initial pressure for each appliance type are stated in the "TECHNICAL DATA" table.

In case the nozzle pressure at maximum output needs adjusting, you must first close the max rate adjustment screw by turning it all the way into the gas valve. Next turn out the screw until the required pressure is reached.
Attention: The max rate adjustment screw must never be turned out more than 2 full turns (720°)!

In the case of possible defects or malfunctioning, the technical service of the factory must be consulted. The seal of the adjusting screw may not be broken under any circumstances. If the seal is broken, the guarantee of the appliance will no longer be valid.

THERMOSTAT

Der Thermostat wird in der Fabrik eingestellt. Die verschiedenen Stände des Thermostatknopfes schaffen die Möglichkeit, die gewünschte Temperatur einzustellen.

THERMOSTAT

The thermostat is set in the factory. The different settings on the thermostat knob make it possible to regulate the temperature.

DIE MONTAGE DES MANTELS

Montieren Sie schliesslich den Mantel auf das Gerät und montieren Sie das mitgelieferte Griffchen auf das obere Gitter (Fig. 6)

FITTING THE DECORATIVE COVER

Finally, attach the decorative cover to the appliance and fit the handle provided to the top grill (fig. 6).

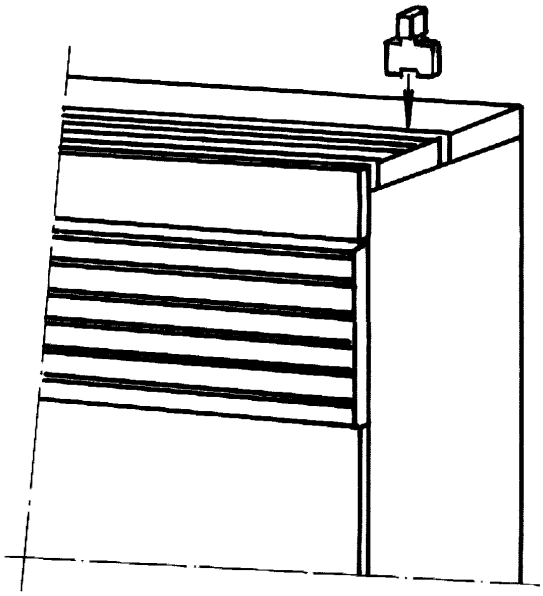

Fig.6

WARTUNG

KONTROLLE DES GUTEN ZUSTANDS DER ZÜNDFLAMMENEINSPRITZDÜSE

Die Spannmutter (A) der Zündflammenleitung losdrehen und die Leitung aus dem Zündflammenbrenner ziehen. (Abbildung 7). Sie müssen die montierte Einspritzdüse kontrollieren und, wenn notwendig, gegen eine neue auswechseln. Kontrollieren Sie die Kodenummer (siehe technische Daten). Darauf müssen Sie die Zündflammenleitung wieder montieren.

MAINTENANCE

CHECKING THAT THE PILOT-FLAME NOZZLE IS IN GOOD WORKING ORDER.

Loosen the securing nut (A) of the pilot-flame pipe and pull the pipe out of the pilot-flame burner (fig. 7).
Check the fitted nozzle, and replace it by a new one if necessary. Check the code number (see technical data). Now reattach the pilot-flame pipe.

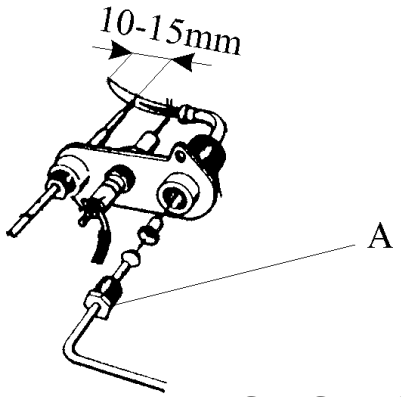

Fig.7

KONTROLLE DES GUTEN ZUSTANDS DER EINSPRITZDÜSE DES HAUPTBRENNERS

Diese Einspritzdüse befindet sich im T-Stück des Hauptbrenners. Drehen Sie den Stöpsel mit dem Aluminiumdichtungsring aus dem T-Stück (Siehe Abbildung 8). Drehen Sie die montierte Einspritzdüse mit einem zirka 10 MM breiten Schraubenzieher los (Siehe Abbildung 9) und entfernen Sie die mit einem Bleistift oder einem anderen konischen Gegenstand.
Die demontierte Einspritzdüse kontrollieren und wenn notwendig, gegen eine neue auswechseln. Kontrollieren Sie die Kodenummer.
Darauf müssen Sie den Stöpsel mit dem Aluminiumdichtungsring wieder montieren.
Bei jeder Demontage des Hauptbrenners muss eine neue Dichtung montiert werden.

CHECKING THAT THE NOZZLE OF THE MAIN BURNER IS IN GOOD WORKING ORDER.

This nozzle is located in the T-piece of the main burner. Screw the stopper with the aluminium sealing ring out of the T-piece (see fig.8)
Use a screwdriver, about 10 mm wide, to loosen the fitted nozzle (fig. 9) and remove it with a pencil or any other conical object.
Check the removed nozzle and replace it by a new one if necessary. Check the code number.
Now replace the stopper with the sealing ring.
A new seal must be fitted every time the main burner is dismantled.

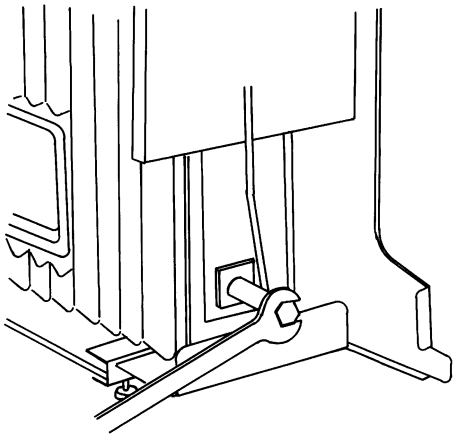

Fig.8

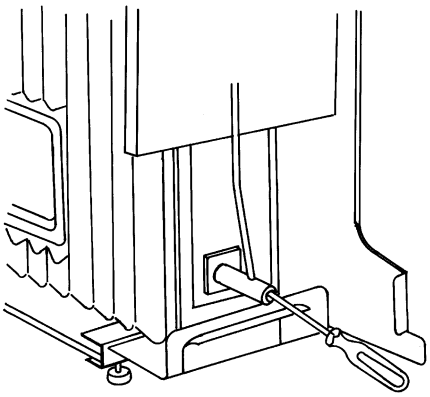

Fig.9

Kontrolle des Drucks der Einspritzdüse
Den Druck der Einspritzdüse auf Maximalstand und Mindeststand kontrollieren. (Siehe technische Daten)

Achtung: Schliesslich müssen alle gasführenden Teile mittels Seifenwassers auf Dichtigkeit kontrolliert werden.

Controlling the nozzle pressure
Check the nozzle pressure at maximum and minimum setting. (See technical data).

Note: finally, use soapy water to check all gas-conducting parts for gas-tightness.

UMBAU AUF PROPAN /BUTAN

Der Umbau des Gerätes auf Propan/ Butan muss vom Installateur oder dem technischen Dienst des Herstellers geschehen. Der Umbauset muss vom Hersteller geliefert werden und enthält:

1 eine verschlüsselte Einspritzdüse für die Zündflamme
2 eine verschlüsselte Einspritzdüse für den Hauptbrenner
3 eine typplatte für Propan

ERSETZEN DES ZÜNDFLAMMENEINSPRITZDÜSE

Die Spannmutter (A) der Zündflammenleitung losdrehen und die Leitung aus dem Zündflammenbrenner ziehen. (Fig. 7). Sie müssen die montierte Einspritzdüse entfernen und gegen eine neue auswechseln**.** Kontrollieren Sie die Kodenummer (siehe technische Daten). Darauf müssen Sie die Zündflammenleitung wieder montieren.

ERSETZEN DER EINSPRITZDÜSE DES HAUPTBRENNERS

Diese Einspritzdüse befindet sich im T-Stück des Hauptbrenners. Drehen Sie den Stöpsel mit dem Aluminiumdichtungsring aus dem T-Stück (Siehe Fig. 8).
Drehen Sie die montierte Einspritzdüse mit einem zirka 10 MM breiten Schraubenzieher los (Siehe Fig. 9) und entfernen Sie die mit einem Bleistift oder einem anderen konischen Gegenstand. Montieren Sie die neue Einspritzdüse (kontrollieren Sie zuerst die Kodenummer) und montieren Sie darauf den Stöpsel mit dem Aluminiumdichtungsring. Bei jeder Demontage des Hauptbrenners muss eine neue Dichtung montiert werden

TYPPLATTE FÜR PROPAN

Ersetzen Sie das Erdgasetikett durch das Propanetikett.

KONTROLLE DES DRUCKS DER EINSPRITZDÜSE

Den Druck der Einspritzdüse auf Maximalstand und Mindeststand kontrollieren und eventuell einstellen (Siehe technische Daten)

Beim evt. Regelen des Drucks der Einspritzdüse auf maximale Leistung, zuerst die Regelschraube
ganz zudrehen und erst danach auf den gewünschten Druck einstellen.
Vorsicht: Die Regelschraube darf niemals mehr als 2 ganze Umdrehungen (720°) herausgedreht werden!

Achtung : Schliesslich müssen alle gasführenden Teile mittels Seifenwassers auf Dichtigkeit kontrolliert werden.

Wichtig : wenn später der Wunsch besteht, das Gerät wieder auf Erdgas umzubauen, darf nur ein authorisierter Installateur oder der technische Dienst des Herstellers dies umbauen.

CONVERSION FOR PROPANE / BUTANE

Conversion of the appliance for propane/butane should be carried out by the installer. The conversion set should be delivered by the manufacturer, and contains:

1. A coded nozzle for the pilot flame.
2. A coded nozzle for the main burner.
3. A type plate for propane-butane.

REPLACEMENT OF THE PILOT-FLAME NOZZLE

Loosen the securing nut (A) of the pilot-flame pipe and pull the pipe out of the pilot-flame burner (fig. 7).
Remove the fitted nozzle and replace it by a new one.
Check that the code number is correct (see technical data).
Now reattach the pilot-flame pipe.

REPLACEMENT OF THE INJECTOR OF THE MAIN BURNER

This nozzle is located in the T-piece of the main burner.
Screw the stopper with the aluminium sealing ring out of the T-piece (see fig. 8).
Use a screwdriver, about 10 mm wide, to loosen the fitted nozzle (see fig.9) and remove it with a pencil or any other conical object.
Fit the new nozzle (check the code number first), and replace the stopper with the sealing ring.
A new seal must be fitted every time the main burner is dismantled.

TYPE PLATE FOR PROPANE-BUTANE

Replace the natural gas label by a propane/butane label.

CONTROLLING THE NOZZLE PRESSURE

Check the nozzle pressure at maximum and minimum setting, and adjust if necessary (see technical data).

In case the nozzle pressure at maximum output needs adjusting, you must first close the max rate adjustment screw by turning it all the way into the gas valve. Next turn out the screw until the required pressure is reached.
Attention: The max rate adjustment screw must never be turned out more than 2 full turns (720°)!

Note: finally, use soapy water to check all gas-conducting parts for gas-tightness.

Important: Should reconversion of the appliance to natural gas be required at a later stage, only a recognised installer or the technical service of the manufacturer is permitted to carry out such conversion.

FÜR DEN BENUTZER

GEBRAUCHSANWEISUNG

TYP EUROSIT 630 (Fig. 10)

Der Gasregler EUROSIT verfügt über folgende Bedienungsvorrichtungen:
Drehknopf mit den folgenden Positionen (1)

- Geschlossen Position ●
- Anzünd- und Zündflammenposition ✸
- Thermostatknopf
- Drucktaste (2) für die Betätigung des Piezo ✸

INBETRIEBSETZUNG

Zur Zündung der Zündflamme müssen Sie der Drehknopf (1) auf ✸ drehen und völlig eindrücken. Die Taste (2) drücken Sie ein oder mehrere Male ein, bis die Zündflamme brennt. Wenn die Zündflamme brennt, halten Sie der Drehknopf (1) noch ungefähr 10 Sekunden eingedrückt.
Nach dem Loslassen der Taste (1) soll die Zündflamme weiter brennen. Wenn dies nicht dem Fall ist, muss diese Handlung wiederholt werden un muss die Taste (1) länger eingedrückt werden. Wenn die eingestellte Temperatur höher als die Zimmertemperatur ist, wird der Hauptbrenner anzünden beim Loslassen der Taste (1).
Mittels eines Thermostatknopfes (1) wird die gewünschte Temperatur eingestellt.

AUSSERBETRIEBSETZUNG

Für das Erlöschen des Gerätes drehen Sie der Drehknopf (1) auf dem geschlossenen Stand ●. So werden sowohl die Zündflamme als der Hauptbrenner gelöscht.

Bitte warten Sie nach dem Erlöschen des Gerätes 5 MINUTEN, bevor Sie das Gerät aufs neue zünden.

FOR THE USER

OPERATING INSTRUCTIONS

TYPE EUROSIT 630 (Fig.10)

Adjusting block EUROSIT is provided with the following control mechanisms:
Turning knob with the following positions (1)

- closed position ●
- ignition and pilot-flame position ✸
- thermostat position
- push button (2) for piezo operation ✸

SWITCHING THE APPLIANCE ON

To light the pilot flame, turn the knob to the ignition position ✸ . Fully depress the knob (1) and then press the ignition button (2) once or more until the pilot flame is burning.
Once the pilot flame is burning, continue to depress the knob (1) for about 10 seconds.
After releasing the knob (1), the pilot flame should continue burning. If this is not the case, the above-mentioned steps must be repeated. If the set temperature is higher than the room temperature, the main burner will be ignited when the knob (1) is released.
Use the thermostat knob (1) to set the desired temperature.

SWITCHING THE APPLIANCE OFF

Turn the knob (1) to the closed position ● in order to switch off the appliance. This will extinguish both the pilot flame and the main burner.

After switching the appliance off, please wait 5 MINUTES before lighting the flame again.

EUROSIT 630

1. Thermostatknopf + Drucktaste für die Zufuhr des Zündflammengases
   Thermostat button + pilot light gas supply push button
2. Piezo
3. Druckmessnippel für den Vordruck
   Pre-pressure measuring nipple
4. Druckmessnippel fü den Düsendruck
   Injector nozzle pressure measuring nipple
5. Einstellschraube Minimaldurchflussmenge
   Minimum flow rate adjusting screw
6. Einstellschraube Maximaldurchflussmenge
   Maximum flow rate adjusting screw
7. Einstellschraube Zündflammendurchflussmenge
   Pilot light flow rate adjusting screw

Fig.10

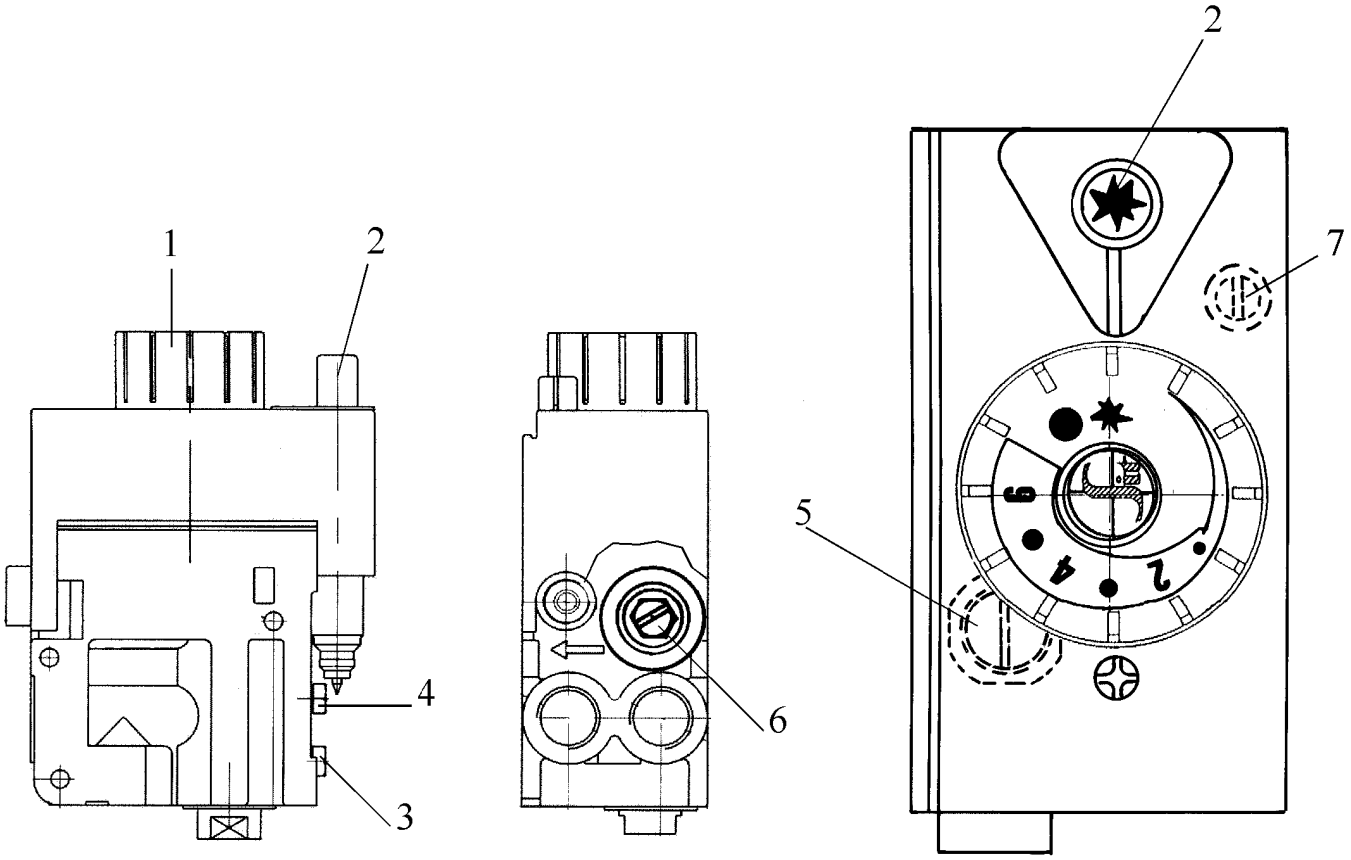

WARTUNG

Achtung: gebrochene Jenaer Gläser unmittelbar ersetzen.

Der Mantel muss regelmässig mit einem weichen Wolltuch abgestaubt werden. Benutzen Sie nie Bohnerwachs, Scheuerpulver oder Ätzmittel zur Reinigung des Mantels.

Bei Anfang jeder Heizperiode ist es wichtig, den Wärmetauscher, den Verbrennungsraum und die Abfuhreinrichtung gründlich von Staub zu entledigen.

Es ist notwendig, dass diese Wartung von einem authorisierten Installateur gemacht wird.

Hierbei werden auch alle Ersatzteile, einschliesslich der Regelapparatur und die Einstellung des Gerätes kontrolliert.

MAINTENANCE

Take note: immediately replace broken Pyrex windows.

The decorative cover should be dusted regularly with a soft, woollen cloth. Never use furniture wax, scouring powder or corrosive substances to clean the decorative cover.

At the beginning of each burning season, it is important to remove all dust from the heat exchanger, the combustion space and the outlet construction.

It is essential to have this maintenance carried out by a recognised installer.

This maintenance will also include the checking of all components, including the control apparatus.

GARANTIE

Wir garantieren, dass Ihr Flandria Gerät ab dem Kaufdatum während zwei Jahren keinerlei Fertigungsmängel aufweist, sofern es entsprechend der Bedienungsanleitung genutzt wird. Der Kassenzettel oder die Rechnung, auf dem bzw. der das Kaufdatum vermerkt ist, ist für den Beginn der Garantielaufzeit maßgebend.
Diese Garantie ist auf die Reparatur oder Auswechslung von Teilen beschränkt, die sich im Laufe der normalen Nutzung als defekt herausstellen.
Die Garantie gilt nicht für Defekte, die auf eine falsche Installation, eine unsachgemäße Benutzung, Änderungen des Geräts, eine Demontage des Geräts, Verschleiß oder mangelhafte Wartung zurückzuführen sind.
Garantieanfragen müssen immer an Ihre Verkaufsstelle gerichtet werden.

Dieses Produkt wurde aus hochwertigen Teilen und Materialien hergestellt, die wiederverwendet werden können. Bringen Sie Ihr Produkt am Ende seines Lebenszyklus zu einer geeigneten Sammelstelle.

GUARANTEE

Your Flandria device is guaranteed for two years against any manufacturing defect from the date of purchase provided that it is used according to the user's manual. The till slip or bill indicating the date substitutes for the guarantee.
The scope of this guarantee is limited to the repair or replacement of parts that are discovered to be faulty during the course of normal use.
This guarantee does not apply to malfunctions due to poor installation, incorrect use, modification of the device, dismantling of the device, wear and tear or lack or maintenance.
Claims against guarantee must always be made at your point of sales.

This product has been made from high quality parts and materials that can be reused and are appropriate for recycling. Bring your product to a adequate collection point at the end of its life cycle.

SAEY HOME AND GARDEN N.V. / S.A. / AG / Ltd
Industrielaan 4
B – 8501 KORTRIJK – Heule
BELGIUM
Website: www.flandriaheating.com

171206

M9000/1

Model identifier	M9000/1
Indirect heating functionality	no
Direct heat output (kW)	8,72
Indirect heat output (kW)	no

Fuel type		Space heating emissions (*)
		NO_X
G20 / G25 G30 / G31	Gaseous	125 mg/kWh (GCV)

(*) NO_X = nitrogen oxides

Permanent pilot flame power requirement

	Symbol	Value	Unit
Pilot flame power requirement	P_{pilot}	0,2	kW

Contact details	**SAEY** Home & Garden NV Industrielaan 4 - BE - 8501 Heule

Heat output

	Symbol	Value	Unit
Nominal heat output	P_{nom}	8,72	kW
Minimum heat output	P_{min}	3,40	kW

Useful efficiency (NCV)

	Symbol	Value	Unit
Useful efficiency at nominal heat output	$\eta_{th,nom}$	89,5	%
Useful efficiency at minimum heat output	$\eta_{th,min}$	83,5	%

Auxiliary electricity consumption

	Symbol	Value	Unit
At nominal heat output	el_{max}	0	kW
At minimum heat output	el_{min}	0	kW
In standby mode	el_{SB}	0	kW

Type of heat output/room temperature control

with mechanic thermostat room termperature control	yes
with electronic room temperature control plus week timer	no
with electronic room temperature control	no

EEI (%)	80

M9000/1

Typenbezeichnung	M9000/1
Indirekte Heizfunktionalität	Nein
Direkte Wärme (kW)	8,72
Indirekte Wärme (kW)	Nein

Art des Brennstoffs		Emissionen bei Raumheizung (*)
		NO_X
G20 / G25 G30 / G31	Gas	125 mg/kWh (GVC)

(*) NO_X = Stickstoffoxiden

Leistungsbedarf der permanenten Zündflamme

	Symbol	Wert	Einheit
Leistungsbedarf der permanenten Zündflamme	P_{pilot}	0,2	kW

Kontaktdaten	**SAEY** Home & Garden NV Industrielaan 4 - BE - 8501 Heule

Heizleistung

Nennwärmeleistung	P_{nom}	8,72	kW
Minimale Wärmeleistung	P_{min}	3,40	kW

Nützliche Effizienz (NCV)

	Symbol	Wert	Einheit
Nützliche Effizienz bei Nennwärmeleistung	$\eta_{th,nom}$	89,5	%
Nützliche Effizienz bei minimaler Wärmeleistung	$\eta_{th,min}$	83,5	%

Zusätzlicher Stromverbrauch

	Symbol	Wert	Einheit
Bei Nennwärmeleistung	el_{max}	0	kW
Bei minimaler Wärmeleistung	el_{min}	0	kW
Im Standby Modus	el_{SB}	0	kW

Art der Wärmeleistung / Raumtemperaturregelung

Mit mechanisher Thermostat für Raumtemperaturregelung	Ja
Mit elektronischer Raumtemperaturregelung plus Wochentimer	Nein
Mit elektronischer Raumtemperaturregelung	Nein

EEI (%)	80