flandriAir A2500
577.1114.000

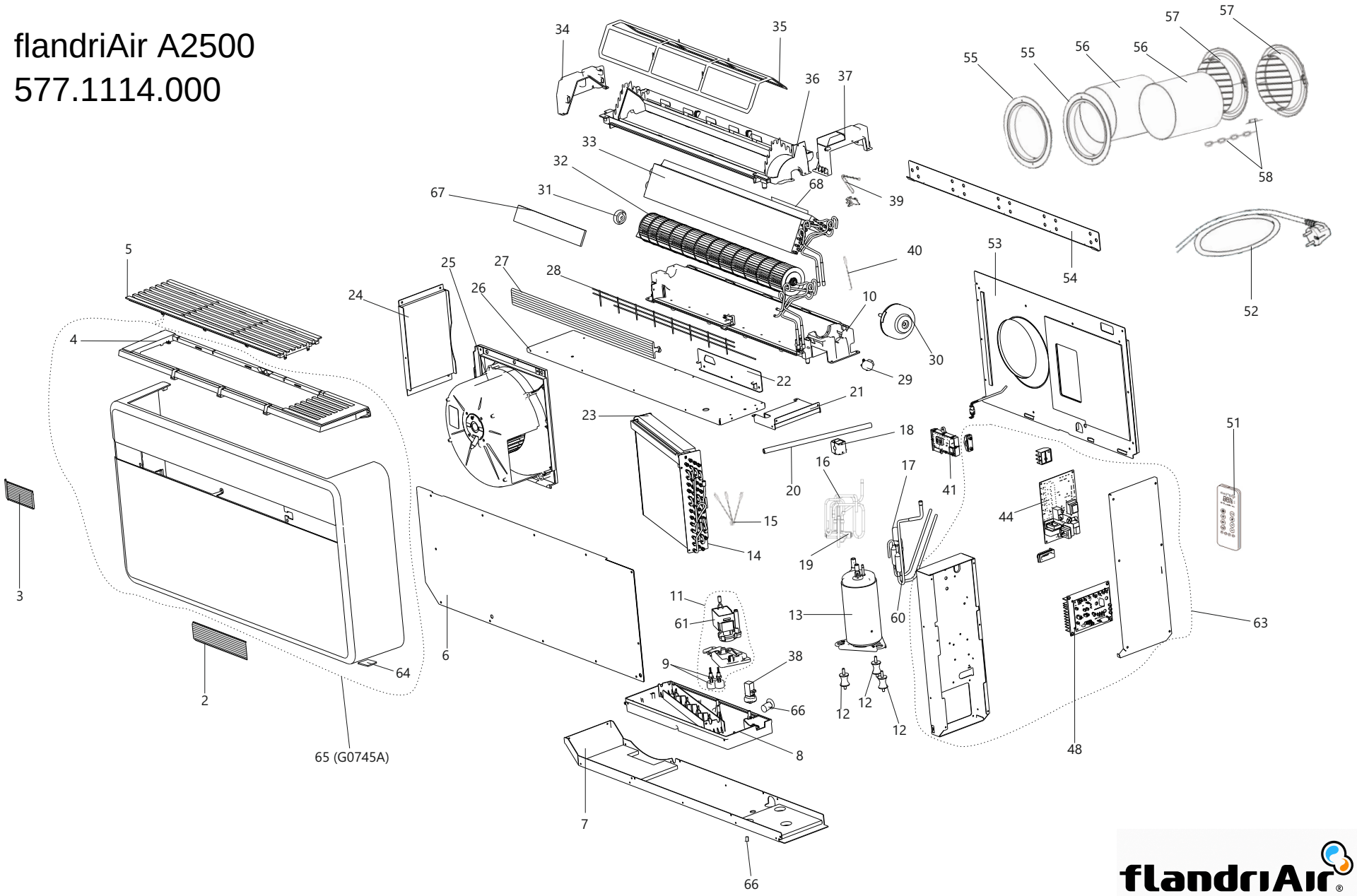

flandriAir A2500

Flandria Ref	Pos	Omschrijving	Description
5772044000	0002	AFWERKPROFIEL RECHTS	PROFIL DE FINITION DROIT
5772045000	0003	AFWERKPROFIEL LINKS	PROFIL DE FINITION GAUCHE
5772023000	0004	ROOSTERFRAME	CADRE DE GRILLE
5772024000	0005	ROOSTER	GRILLE
5772052000	0006	FRONTPANEELSAMENSTELLING	ENSEMBLE PANNEAU AVANT
5772055000	0007	BASISSAMENSTELLING	ENSEMBLE DE BASE
5772032000	0008	CONDENSOPVANGBAKSAMENSTELLING	ENSEMBLE BAC À CONDENSATS
5772049000	0009	KABELBOOMSAMENSTELLING NIVEAUSENSOR	ENSEMBLE CÂBLAGE DU CAPTEUR DE NIVEAU
5772029000	0010	ONDERSTE VENTILATORVOLUUTSAMENSTELLING	ENSEMBLE VOLUTE INFÉRIEURE DU VENTILATEUR
5772050000	0011	HUACEN P248-POMPSAMENSTELLING	ENSEMBLE POMPE HUACEN P248
5772006000	0012	CILINDRISCHE TRILLINGSDEMPER MET INSNOERING	AMORTISSEUR DE VIBRATIONS CYLINDRIQUE À ÉTRANGLEMENT
5772058000	0013	LG PST102MAA-COMPRESSOR	COMPRESSEUR LG PST102MAA
5772062000	0013	COMPRESSORMOER 1NZZUTL001A	ÉCROU DE COMPRESSEUR 1NZZUTL001A
5772063000	0013	COMPRESSORAFDICHTING 4986UTL004A	JOINT DE COMPRESSEUR 4986UTL004A
5772064000	0013	COMPRESSORKAP MCK71064901/02/03	CAPOT DE COMPRESSEUR MCK71064901/02/03
5772031000	0014	CONDENSORBATTERIJSAMENSTELLING	ENSEMBLE BATTERIE DU CONDENSEUR
5772015000	0015	SENSOREN BUITENLUCHTZIJDE (ODU)	CAPTEURS CÔTÉ AIR EXTÉRIEUR (ODU)
5772065000	0016	VIERWEGKLEPSAMENSTELLING	ENSEMBLE VANNE 4 VOIES
5772013000	0017	EXPANSIEVENTIEL	DÉTENDEUR
5772018000	0018	SPOEL VIERWEGKLEP	BOBINE DE VANNE 4 VOIES
5772014000	0019	SANHUA-VIERWEGKLEP	VANNE 4 VOIES SANHUA
5772047000	0020	LEIDING VERDAMPER-/CONDENSOPVANGBAKSAMENSTELLING	TUYAU DE L'ENSEMBLE ÉVAPORATEUR/BAC À CONDENSATS
5772034000	0021	EINDKAPSAMENSTELLING RECHTS	ENSEMBLE CAPOT LATÉRAL DROIT
5772002000	0022	BEVESTIGING WANDSTEUN LINKS, 1,0 MM DIK	SUPPORT DE FIXATION MURALE GAUCHE, ÉP. 1,0 MM
5772051000	0023	VERDELERSAMENSTELLING	ENSEMBLE DISTRIBUTEUR
5772053000	0024	ZIJPANEELSAMENSTELLING LINKS, 1 MM DIK	ENSEMBLE PANNEAU LATÉRAL GAUCHE, ÉP. 1 MM
5772027000	0025	CONDENSORVENTILATORSAMENSTELLING	ENSEMBLE VENTILATEUR DU CONDENSEUR
5772033000	0026	AFDEKKINGSAMENSTELLING CONDENSOR	ENSEMBLE CACHE DU CONDENSEUR
5772046000	0027	KLEPPROFIEL	PROFIL DU VOLET
5772001000	0028	BESCHERMROOSTER VERDAMPER	GRILLE DE PROTECTION DE L'ÉVAPORATEUR
5772016000	0029	STAPPENMOTOR	MOTEUR PAS À PAS
5772010000	0030	VENTILATORMOTOR VERDAMPER	MOTEUR DU VENTILATEUR DE L'ÉVAPORATEUR
5772011000	0031	RUBBEREN VENTILATORSTEUN (03S0038)	SUPPORT EN CAOUTCHOUC DU VENTILATEUR (03S0038)
5772012000	0031	PTFE-LAGER (ELY 03S0039)	PALIER EN PTFE (ELY 03S0039)
5772020000	0032	TANGENTIËLE VENTILATOR	VENTILATEUR TANGENTIEL
5772066000	0033	VERDAMPERBATTERIJSAMENSTELLING	ENSEMBLE BATTERIE DE L'ÉVAPORATEUR
5772021000	0034	FILTERSTEUN	SUPPORT DE FILTRE
5772043000	0035	LUCHTFILTER	FILTRE À AIR
5772030000	0036	BOVENSTE VENTILATORVOLUUTSAMENSTELLING	ENSEMBLE VOLUTE SUPÉRIEURE DU VENTILATEUR
5772022000	0037	FILTERSTEUN	SUPPORT DE FILTRE
5772039000	0038	THERMISCHE ACTUATOR VOOR AFSLUITKLEP	ACTIONNEUR THERMIQUE DU CLAPET
5772041000	0038	MEMBRAANAFSLUITER	OBTURATEUR À MEMBRANE
5772042000	0038	AFDEKKING AFSLUITKLEP	CACHE DU CLAPET
5772009000	0039	RUIMTETEMPERATUURSENSOR	SONDE DE TEMPÉRATURE AMBIANTE
5772008000	0040	TEMPERATUURSENSOR BINNENBATTERIJ	SONDE DE TEMPÉRATURE DE LA BATTERIE INTÉRIEURE
5772056000	0041	DISPLAYSAMENSTELLING	ENSEMBLE AFFICHEUR
5772017000	0044	REGELPRINT BINNENLUCHTZIJDE (IDU)	CARTE DE COMMANDE CÔTÉ AIR INTÉRIEUR (IDU)
5772035000	0048	REGELPRINT BUITENLUCHTZIJDE (ODU) + KOELLICHAAMSAMENSTELLING	CARTE DE COMMANDE CÔTÉ AIR EXTÉRIEUR (ODU) + ENSEMBLE DISSIPATEUR THERMIQUE
5772048000	0051	LCD VA-AFSTANDSBEDIENING	TÉLÉCOMMANDE LCD VA
5772007000	0052	VOEDINGSKABEL, AANSLUITKLEM 7 MM, L = 2500 MM	CÂBLE D'ALIMENTATION, COSSE 7 MM, L = 2500 MM
5772054000	0053	ACHTERPANEELSAMENSTELLING, 1 MM DIK	ENSEMBLE PANNEAU ARRIÈRE, ÉP. 1 MM
5772038000	0054	WANDSTEUN	SUPPORT MURAL
5772019000	0055	MUURFLENS BINNENZIJDE Ø 200	BRIDE MURALE INTÉRIEURE Ø 200
5772005000	0056	BEKLEDINGSPLAAT 500 × 680 × 0,8	TÔLE DE REVÊTEMENT 500 × 680 × 0,8
5772026000	0057	MUURROOSTERSAMENSTELLING, Ø 200 MM	ENSEMBLE GRILLE MURALE, Ø 200 MM
5772003000	0058	VEER VOOR BUITENROOSTER	RESSORT POUR GRILLE EXTÉRIEURE
5772004000	0058	GENOVESE-KETTING 2 M, Ø 1,5, NR. 10	CHAÎNE TYPE GENOISE 2 M, Ø 1,5, N° 10
5772028000	0060	SAMENSTELLING ELEKTRONISCH EXPANSIEVENTIEL (EXV) EN FILTER	ENSEMBLE DÉTENDEUR ÉLECTRONIQUE (EXV) ET FILTRE
5772040000	0061	HUACEN-POMP 230 V 60 HZ	POMPE HUACEN 230 V 60 HZ
5772088000	0063	GEPROGRAMMEERDE ELEKTRONISCHE PRINTSAMENSTELLING	ENSEMBLE CARTE ÉLECTRONIQUE PROGRAMMÉE
5772025000	0064	AFDEKKING CONDENSAFVOER	CACHE DE L'ÉVACUATION DES CONDENSATS
5772036000	0065	P0248 NEUTRALE BEHUIZINGSSAMENSTELLING	ENSEMBLE CARROSSERIE NEUTRE P0248
5772037000	0066	AFVOERSTOP	BOUCHON D'ÉVACUATION D'EAU
5772069000	0067	ACTIEFKOOLFILTER	FILTRE À CHARBON ACTIF
5772070000	0068	LUCHTZUIVERINGSFILTER	FILTRE PURIFICATEUR D'AIR